TR PYC

Energy for People

İKI KADEMELI PROGRESIF/MODÜLASYONLU GAZ TARAFI VE IKI AŞAMALI DIZEL TARAFI BRÜLÖRLER

СМЕШАННЫЕ ГОРЕЛКИ, ДВУХСТУПЕНЧАТЫЕ ПРОГРЕССИВНО-МОДУЛИРУЕМЫЕ НА ГАЗЕ И ДВУХСТУПЕНЧАТЫЕ НА ДИЗЕЛЬНОМ ТОПЛИВЕ

TBML 200MEP	**56230010**
TBML 260MEP	**56250010**
TBML 360MEP	**56270010**

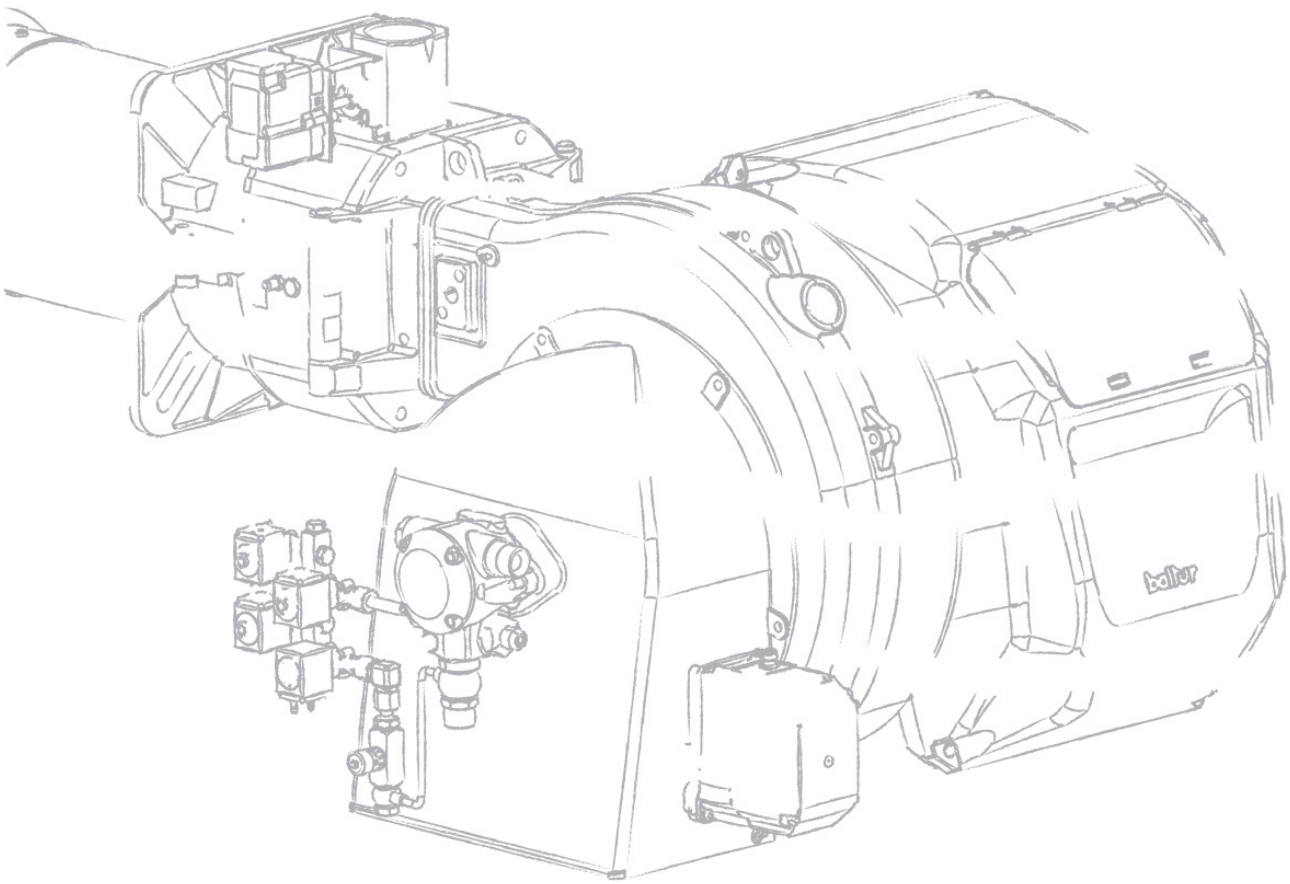

0006160830_202601

ORIJINAL TALIMATLAR (IT)
ОРИГИНАЛЬНЫЕ ИНСТРУКЦИИ (ПЕРЕВОД С ИТАЛЬЯНСКОГО ЯЗЫКА)

Kullanım yönergeleri
Руководство по эксплуатации.
Инструкция по монтажу, техническому обслуживанию и ремонту.

ОГЛАВЛЕНИЕ

Меры предосторожности, обеспечивающие безопасность эксплуатации ... 3
Цель настоящего руководства ... 3
Общие меры предосторожности ... 3
Остаточные риски ... 3
Транспортировка и хранение ... 4
Особые меры предосторожности при Использоваии метана ... 4

Техническое описание горелки ... 5
Назначение горелок ... 5
Технические данные ... 6
Рабочий диапазон ... 7
Технические характеристики ... 9
Шильдик горелки ... 9
Комплект поставки ... 9
Компоненты горелки ... 10
Компоненты электрической панели ... 13
Индикаторная панель ... 13
Габаритные размеры ... 14
Линия подачи топлива ... 17
Линия подачи жидкого топлива ... 21
Реле давления ... 22
Серводвигатель ... 23
Насос ... 24
Система запуска насоса ... 25
Датчик пламени ... 26
Блок управления ... 27

Установка ... 28
Меры предосторожности при установке ... 28
Сверление фланца теплогенератора ... 28
Установка горелки на теплогенератор ... 29
Переход с двухтрубной системы на однотрубную ... 33
Схема подключения насоса для двухтрубных систем ... 34
Форсунки ... 35
Положение диск - электроды ... 37
Электрические соединения ... 38
Последовательность функционирования на жидком топливе ... 41
Последовательность функционирования горелки на газообразном топливе ... 42

Розжиг и регулировка ... 43
Предупреждения при запуске ... 43
Предварительные действия ... 44
Регулировка головки горелки ... 47
Регулировка жидкого топлива при первом розжиге ... 48
Регулировка газообразного топлива при первом розжиге ... 50
Регулировка давления газообразного топлива ... 52
Потери давления газообразного топлива на головке ... 52
Регулировка реле давления ... 56

Техническое обслуживание ... 58
Предупреждения по техническому обслуживанию ... 58

Программа техобслуживания....58
Запасные части....58
Извлечение узла смесителя....59
Интервалы техобслуживания....61
Срок службы....62

Сбои в работе - причины -устранение....63

Электрические схемы....66

МЕРЫ ПРЕДОСТОРОЖНОСТИ, ОБЕСПЕЧИВАЮЩИЕ БЕЗОПАСНОСТЬ ЭКСПЛУАТАЦИИ

ЦЕЛЬ НАСТОЯЩЕГО РУКОВОДСТВА

- Данное руководство по эксплуатации является неотъемлемой частью изделия, и его необходимо сохранить для возможных консультаций.
- Руководство должно сопровождать горелку в случае ее передачи другому владельцу или перевода горелки в другую систему.
- В случае утраты или повреждения необходимо запросить копию у дистрибьютора Baltur S.p.a..

Для кого предназначено руководство

- Настоящее руководство предназначено исключительно для квалифицированного персонала или лиц, обученных работе с данным оборудованием и обладающих конкретными и подтвержденными техническими знаниями в отрасли в соответствии с действующим законодательством.

Проектное использование

- Горелка предназначена исключительно для использования, для которого она спроектирована. Любой другой вид использования следует считать ненадлежащим и, следовательно, опасным.
- Если горелку предполагается использовать в составе промышленной системы/процесса, обратитесь к дистрибьютеру горелок Baltur.

Гарантия

- С изготовителя снимается всякая договорная и внедоговорная ответственность за ущерб, нанесенный оборудованию вследствие ошибок, допущенных при монтаже и эксплуатации, внесении изменений в конструкцию и, в любом случае, несоблюдения указаний, данных самим изготовителем.
- Несоблюдение положений настоящего руководства, небрежность при эксплуатации, неправильный монтаж, модификации не разрешенные производителем, или использование неоригинальных запасных частей приводят к аннулированию гарантии на горелку.
- В случае неисправности и/или плохой работы горелки отключите ее. Не пытайтесь ремонтировать ее самостоятельно.
- При необходимости ремонта горелки он должен выполняться в официальном сервисном центре компании Baltur или его дистрибьютора с использованием исключительно оригинальных запасных частей.
- Производитель и/или его местный дистрибьютор снимают с себя всякую ответственность за несчастные случаи или материальный ущерб, которые могут быть вызваны внесением несанкционированных изменений в конструкцию горелки или несоблюдением указаний, приведенных в настоящем руководстве.

ОБЩИЕ МЕРЫ ПРЕДОСТОРОЖНОСТИ

ПРИМЕЧАНИЕ
ДЕКЛАРАЦИЯ О СООТВЕТСТВИИ и СЕРТИФИКАТ ЭКСПЕРТИЗЫ НА СООТВЕТСТВИЕ ТРЕБОВАНИЯМ ЕС доступны в личном кабинете на сайте Baltur:

https://private.baltur.com/it/it/login

- В данном руководстве представлены указания и предупреждения по технике безопасности при установке, запуске, эксплуатации и обслуживании горелки.

Условные обозначения

- Чтобы выделить части текста или обратить внимание на какие-либо требования, имеющие важное значение, используются символы, значение которых объясняется ниже.

ОПАСНОСТЬ
Ситуация повышенного риска, игнорирование которой может привести к серьезным травмам или смерти.

ПРЕДУПРЕЖДЕНИЕ
Ситуация среднего риска, игнорирование которой может привести к серьезным травмам или смерти.

ВНИМАНИЕ
Ситуация среднего риска, игнорирование которой может привести к легким или средним травмам.

ОБЯЗАННОСТЬ
Следуйте указанным предписаниям.

ЗАПРЕТ
Действие, приводящее к неисправности изделия.

ПРИМЕЧАНИЕ
Общая информация, не связанная с физическими травмами.

РИСК ВЗРЫВА

РИСК ВОЗГОРАНИЯ

ОСТАТОЧНЫЕ РИСКИ

- Остаточные риски обозначены на горелке соответствующими пиктограммами

ОПАСНОСТЬ
Движущиеся механические узлы.

ОПАСНОСТЬ
Поверхности с высокой температурой.

РИСК ПОРАЖЕНИЯ ЭЛЕКТРИЧЕСКИМ ТОКОМ

СРЕДСТВА ИНДИВИДУАЛЬНОЙ ЗАЩИТЫ

- Во время работы с горелкой используйте следующие средства индивидуальной защиты.

Носите защитную одежду с электростатическими характеристиками.

ТРАНСПОРТИРОВКА И ХРАНЕНИЕ

- Горелки поставляются в упаковке производителя и транспортируются автомобильным, морским и железнодорожным транспортом с соблюдением правил перевозки грузов, действующих на используемых видах транспорта.
- Храните неиспользуемые горелки в закрытых помещениях с достаточной циркуляцией воздуха и стандартными температурными условиями в диапазоне от -25°C до +55°C.

Инструкции по утилизации упаковки

- Проверьте целостность упаковки.
- Откройте упаковку и проверьте целостность содержимого.

ПРИМЕЧАНИЕ
Если содержимое повреждено, свяжитесь с поставщиком.

- Во время вскрытия упаковки нельзя оставлять ее элементы на полу, так как они являются потенциальными источниками опасности.
- Большинство компонентов упаковки подлежат вторичной переработке.
- Утилизация компонентов, которые не подлежат вторичной переработке, должна выполняться в соответствии с правилами, действующими в стране назначения.

ОСОБЫЕ МЕРЫ ПРЕДОСТОРОЖНОСТИ ПРИ ИСПОЛЬЗОВАИИ МЕТАНА

- Убедитесь, что подводящая линия и рампа соответствуют действующим нормам.
- Проверьте герметичность всех газовых соединений.
- Если вы почувствовали запах газа:

  не включайте электрические выключатели, телефон или любые другие объекты, которые могут вызвать искрение;
  сразу же откройте двери и окна для проветривания помещения;
  закройте газовые вентили;
  обратитесь за помощью к квалифицированному специалисту.
- Оставьте свободными вентиляционные отверстия в помещении, в котором установлена горелка, во избежание опасных ситуаций, таких как образование токсичных и взрывоопасных смесей.

ТЕХНИЧЕСКОЕ ОПИСАНИЕ ГОРЕЛКИ

НАЗНАЧЕНИЕ ГОРЕЛОК

Комбинированные

TBML...	Комбинированные (газ/дизельное топливо) одноступенчатые горелки. Альтернативный принцип работы.
TBML..P	Комбинированные (газ/дизельное топливо) двухступенчатые горелки.
TBML 50 - 60MC	Комбинированные двухступенчатые прогрессивные/модуляционные с механическим кулачком (газ) и двухступенчатые (дизельное топливо).
TBML 80 ÷ 360MCP	
TBML 80 ÷ 310LX MCP	
TBML 50-60ME	Комбинированные двухступенчатые прогрессивные/модуляционные с электронным кулачком (газ) и двухступенчатые (дизельное топливо).
TBML 80 ÷ 360ME P	
TBML 80 ÷ 310LX MEP	
TBML 80 ÷ 2000ME	Комбинированные (газ/дизельное тпливо) модуляционные с электронным кулачком.

ПРИМЕЧАНИЕ. Буквы указывают модель; мощность горелки указана в свободных местах.

...	Одноступенчатые горелки ВКЛ-ВЫКЛ.
...P	Двухступенчатые горелки с механическим кулачком.
...MC	Двухступенчатые прогрессивные/модуляционные горелки с механическим кулачком.
...MCP	Двухступенчатые прогрессивные/модулирующие смешанные газовые/дизельные горелки с механическим кулачком на стороне газа и двухступенчатые на стороне жидкого топлива.
...ME	Двухступенчатые прогрессивные/модуляционные горелки с электронным кулачком.
...MEP	Двухступенчатые прогрессивные/модулирующие смешанные газовые/дизельные горелки с электронным кулачком на стороне газа и двухступенчатые на стороне жидкого топлива.
...LX	Горелки класса 3 согласно EN676.
...LX MCP	Двухступенчатые прогрессивные/модулирующие горелки класса 3 согласно EN676 с механическим кулачком на стороне газа и двухступенчатые на стороне дизельного топлива.
...LX MEP	Двухступенчатые прогрессивные/модулирующие горелки класса 3 согласно EN676 с электронным кулачком на стороне газа и двухступенчатые на стороне дизельного топлива.
...SLX	Горелки класса 4 согласно EN676.
...O2	Горелка оснащена системой управления O2.
...CO	Горелка оснащена системой управления CO.
...FGR	Горелка с системой рециркуляции отработанных газов.
...V	Горелка оснащена инвертором.

ТЕХНИЧЕСКИЕ ДАННЫЕ

МОДЕЛЬ		TBML 200MEP	TBML 260MEP	TBML 360MEP
Номинальная тепловая мощность (метан)	кВт	2000	2600	3.600,00
Мин. тепловая мощность (метан)	кВт	300	500	500,00
[1]) Эмиссия NOx при работе на природном газе	мг/кВт ч	Класс 2	Класс 2	Класс 2
Работа на газе		Двухступенчатая прогрессивная/ модуляционная	Двухступенчатая прогрессивная/ модуляционная	Двухступенчатая прогрессивная/ модуляционная
Макс. расход метана	Стм3/ч	212	275	381
Номинальный расход метана	Стм3/ч	32	53	53
Мин. давление (метан)*	мбар	23	58	82
Номинальное давление (метан)	мбар	360	500	500
Макс. расход дизельного топлива	кг/ч	169	219	304
Мин. расход дизельного топлива	кг/ч	55	76	59
Номинальная тепловая мощность - дизельное топливо	кВт	2000	2600	3600
Мин. тепловая мощность - дизельное топливо	кВт	650	900	700
[3]) выбросы при работе на дизельном топливе	мг/кВт ч	Класс 2	Класс 2	Класс 2
Вязкость дизельного топлива		6 сСт / 20°C - 1,5°E / 20°C	6 cst/20°C - 1,5° E - 20° C	6 cst/20°C - 1,5° E - 20° C
Работа на дизельном топливе		Двухступенчатая	Двухступенчатая	Двухступенчатая
Двигатель вентилятора 50 Гц	кВт	3,00	5.5	7,50
Трансформатор розжига 50 Гц		26 кВ - 48 мА - 230 В	26 кВ - 48 мА - 230 В	26 кВ - 48 мА - 230 В
Электрические данные: три фазы, 50 Гц		3 л 400 В - 6,30 А - 3,49 кВт	3L - 400 В - 10,2 А - 6,140 кВт	3л - 400 В - 13,7 А - 8,36 кВт
Электрические данные: однофазное напряжение, 50 Гц		1N 230 В - 0,82 А - 0,189 кВт	1N - 230 В - 0,96 А - 0,222 кВт	1N - 230 В - 0,96 А - 0,222 кВт
Степень защиты		IP40	IP40	IP40
Блок управления		BT 335	BT 335	BT 335
Датчик пламени		KLC 1000	KLC 1000	KLC 1000
Температура окружающей среды	°C	-15 ÷ +40	-15 ÷ +40	-15 ÷ +40
Звуковое давление**	дБА	79	81	88
Звуковая мощность***	дБА	93	94	98
Вес с упаковкой	кг	110	131,00	138,90
Вес без упаковки	кг	84	104,10	118,90

Низшая теплотворная способность при температуре 15° C, 1013 мбар:
Газ метан: Hi = 9,45 кВт-ч/Стм³ = 34,02 МДж/Стм³
Пропан: Hi = 24,44 кВт-ч/Стм³ = 88,00 МДж/Стм³
Низшая теплотворная способность:
Дизельное топливо: Hi = 11,86 кВт ч/кг = 42,70 МДж/кг

*Минимальное давление с учетом типа используемой рампы для достижения максимальной мощности при условии нулевого сопротивления в топке.

** Звуковое давление было получено при работе горелки на максимальной мощности в лабораторных условиях изготовителя и не подлежит сравнению с измерениями, осуществленными в других местах. Точность измерения σ = +/-1,5 дБ(A).

*** Величина звуковой мощности определена в лаборатории изготовителя с использованием образцового источника. Точность такого измерения соответствует 2-й категории (инженерный класс) со стандартным отклонением 1,5 дБ (A).

Измерения проводились в соответствии со стандартом EN 15036 - 1.

[1]) Эмиссия при сжигании метана

Классы, определяемые согласно норматива EN 676.

Класс	Выбросы NOx в мг/кВтчас при сжигании метана
1	≤ 170
2	≤ 120
3	≤ 80
4	≤ 60

[3]) ВЫБРОСЫ ПРИ РАБОТЕ НА ДИЗЕЛЬНОМ ТОПЛИВЕ

Классы, определяемые согласно норматива EN 267.

Класс	Выбросы NOx в мг/кВт ч при сжигании дизельного топлива	Выбросы CO в мг/кВт ч при сжигании дизельного топлива
1	≤ 250	≤ 110
2	≤ 185	≤ 110
3	≤ 120	≤ 60

РАБОЧИЙ ДИАПАЗОН

Рабочее поле горелки указано при:

- температуре окружающей среды 20°C
- температуре газа 15°C
- атмосферном давлении 1013,25 гПа (1атм)

согласно норме EN 676.

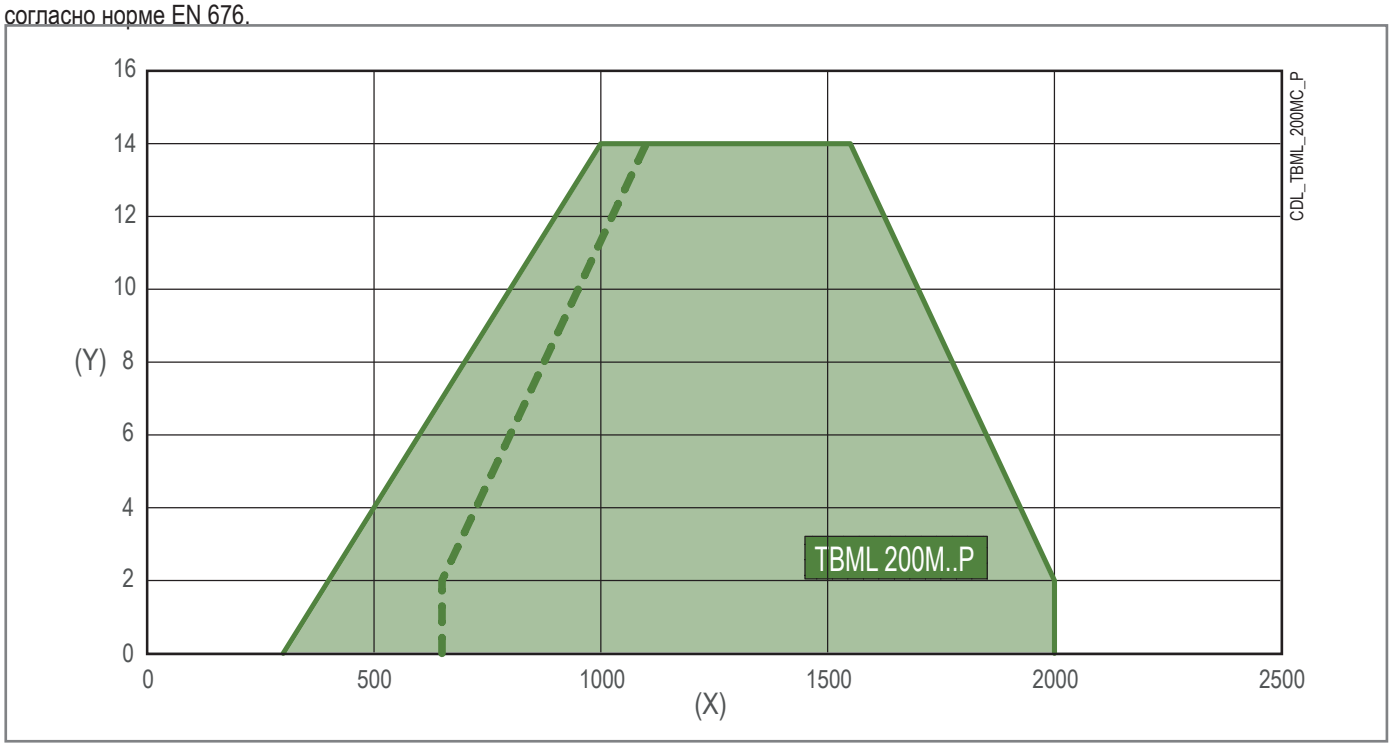

(X) Тепловая мощность (kW) (Y) Давление (мбар/чПа)

- - - - Регулируемая минимальная мощность на жидком топливе

ВНИМАНИЕ
Во время розжига и регулировки убедитесь, что максимальная и минимальная мощность, на которую настроена горелка, находятся в пределах рабочего диапазона, чтобы избежать повреждения системы.

ПРИМЕЧАНИЕ
Рабочие диапазоны получены на испытательных котлах, выполненных в соответствии с нормативом EN 267 в отношении жидкого топлива норматива EN676 в отношении газообразного топлива. Эти диапазоны являются приблизительными при подборе горелки к котлу. Для гарантирования исправной работы горелки размеры камеры сгорания должны соответствовать требованиям действующих нормативов, в противном случае, обратитесь за помощью к изготовителю.

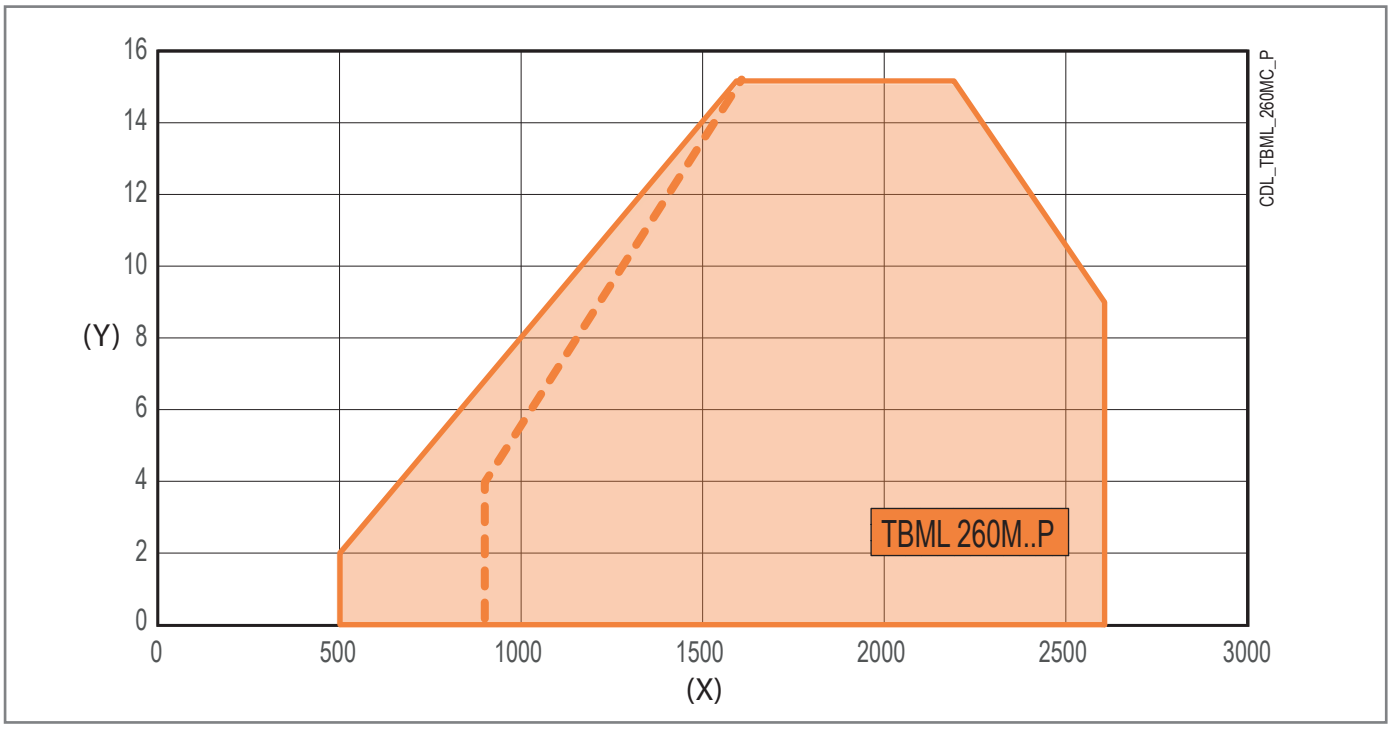

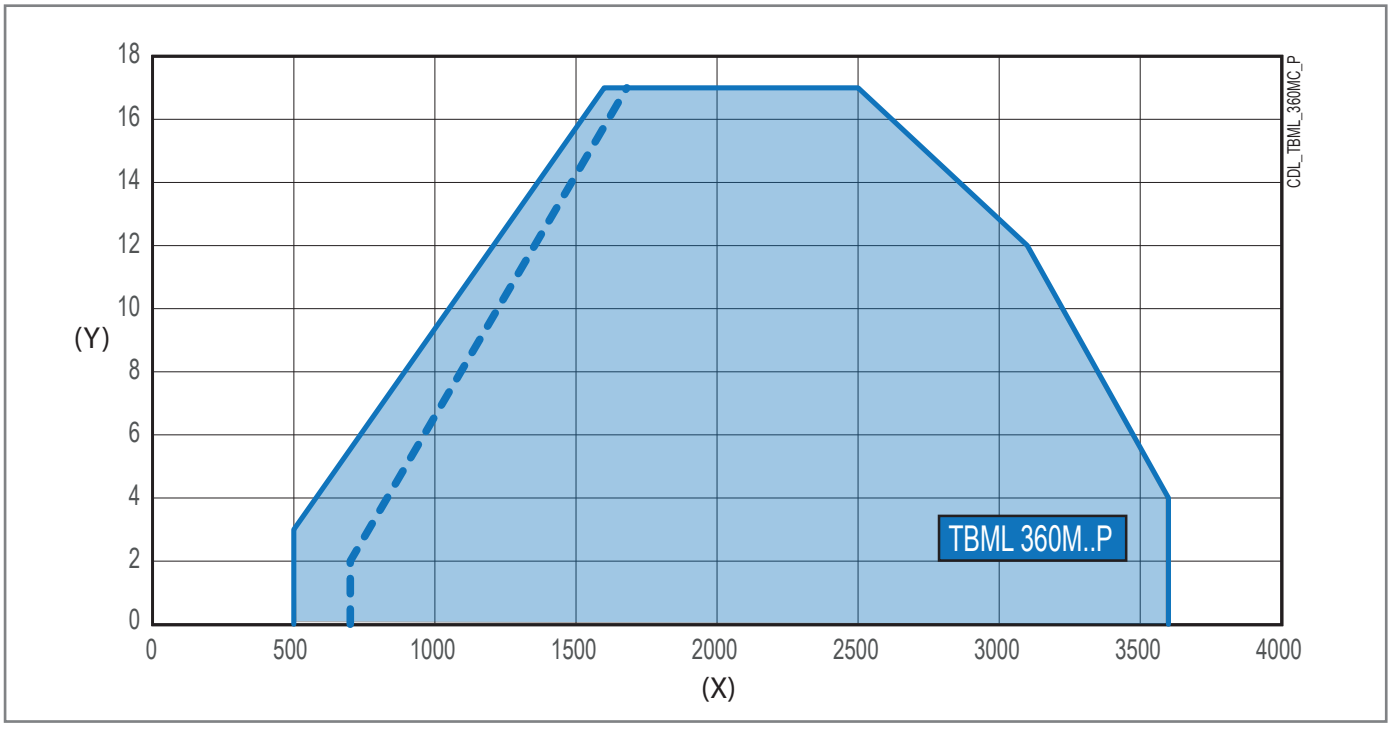

(X) Тепловая мощность (kW) (Y) Давление (мбар/чПа)

- - - - Регулируемая минимальная мощность на жидком топливе

ВНИМАНИЕ
Во время розжига и регулировки убедитесь, что максимальная и минимальная мощность, на которую настроена горелка, находятся в пределах рабочего диапазона, чтобы избежать повреждения системы.

ПРИМЕЧАНИЕ
Рабочие диапазоны получены на испытательных котлах, выполненных в соответствии с нормативом EN 267 в отношении жидкого топлива норматива EN676 в отношении газообразного топлива. Эти диапазоны являются приблизительными при подборе горелки к котлу. Для гарантирования исправной работы горелки размеры камеры сгорания должны соответствовать требованиям действующих нормативов, в противном случае, обратитесь за помощью к изготовителю.

ТЕХНИЧЕСКИЕ ХАРАКТЕРИСТИКИ

- Автоматический блок управления и контроля горелки с микропроцессором в соответствии с европейским нормативом EN298.
- Шарнир, открывающийся влево и вправо, обеспечивающий удобный доступ к узлу смешивания без отсоединения горелки от котла.
- Скользящий фланец крепления к генератору для адаптации выступа головки к различным типам тепловых генераторов.
- Электрическая панель оснащена индикаторной панелью со светодиодными индикаторами, которые позволяют отображать последовательность операций и возможные ошибки.
- Реле давления воздуха, обеспечивающее наличие воздуха горения.
- Возможность подачи топлива по однотрубной и двухтрубной схеме.
- Трехфазный электрический двигатель привода вентилятора.
- Воздухозаборник с шумопоглощающей вставкой, разработанный для оптимизации потока воздуха при открывании задвижки.(TBML 360..)
- Контроль наличия пламени с помощью датчика пламени.
- Окошко для наблюдения за пламенем.
- Упрощенное техобслуживание благодаря тому, что блок смешивания может быть снят без необходимости демонтажа горелки с котла.
- Возможность дополнения горелки комплектом для контроля герметичности клапанов.

ШИЛЬДИК ГОРЕЛКИ

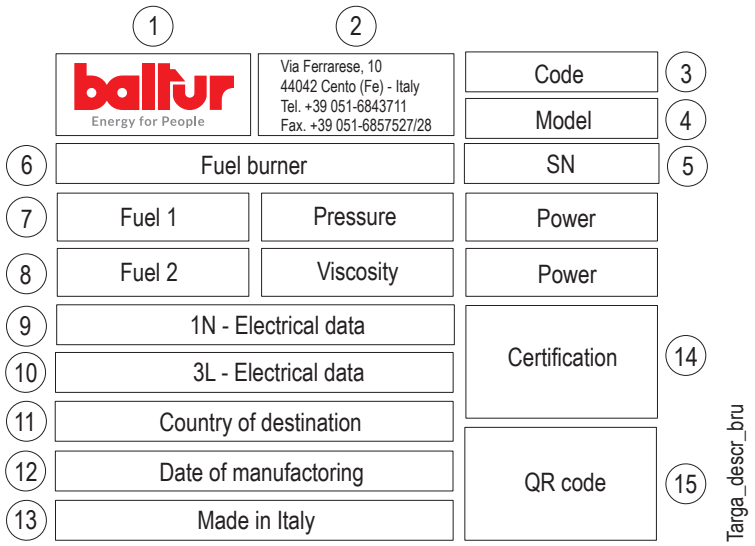

1 Логотип компании
2 Наименование компании
3 Код горелки
4 Модель горелки
5 Серийный номер горелки
6 Тип топлива горелки
7 Характеристики газовой горелки
8 Характеристики жидкотопливной горелки
9 Однофазные электрические данные
10 Трехфазные электрические данные
11 Код страны назначения
12 Дата производства месяц/год
13 Страна производства
14 Сертификация продукции
15 QR-код горелки

КОМПЛЕКТ ПОСТАВКИ

МОДЕЛЬ	TBML 200MEP	TBML 260MEP	TBML 360MEP
Прокладка фланца горелки	1	1	1
Шпильки	4 шт. - M12	4 шт. - M12	4 шт. - M12
Шестигранные гайки	4 шт. - M12	4 шт. - M12	4 шт. - M12
Плоские шайбы	4 шт. - Ø12 / 4 шт. - Ø10	4 шт. - Ø12 / 4 шт. - Ø10	4 шт. - Ø12 / 4 шт. - Ø10
Изоляционный шнур	1	1	1
Топливные шланги	1/2 дюйма x 3/8 дюйма - 2 шт.	2 шт. – 3/4"x3/4"	2 шт. – 3/4"x3/4"
Топливный фильтр	3/8"	1"	1"
Ниппель/и	1/2 дюйма x 3/8 дюйма - 2 шт.	2 шт. - 3/4"x1"	2 шт. - 3/4"x1"

КОМПОНЕНТЫ ГОРЕЛКИ

TBML 200MEP

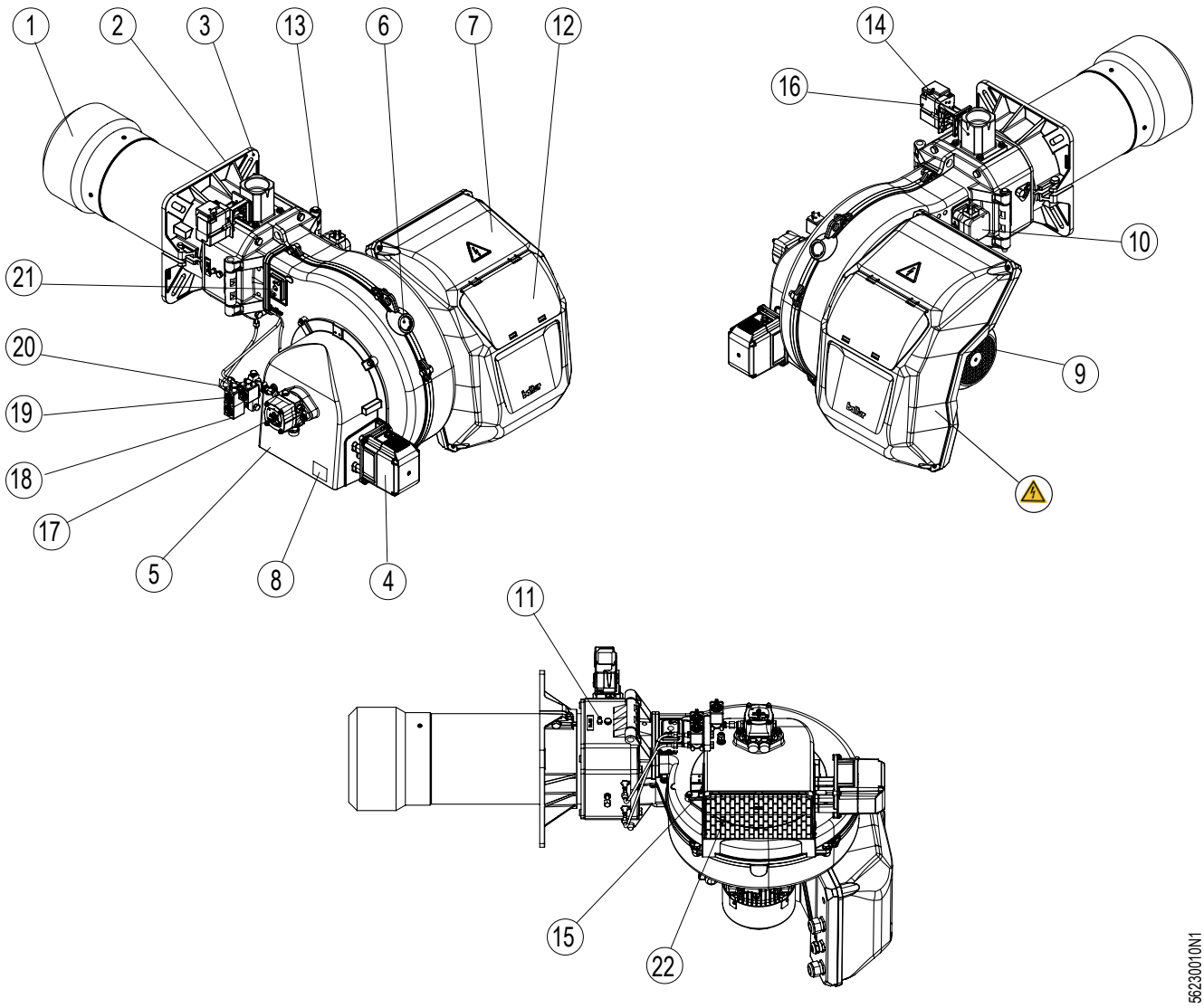

1 Головка
2 Прокладка
3 Соединительный фланец горелки
4 Сервопривод регулировки воздуха
5 Всасывающий воздухозаборник
6 Окошко контроля пламени
7 Электрический щит
8 Шильдик горелки
9 Двигатель вентилятора
10 Реле давления воздуха
11 Штуцер давления воздуха на головке горения
12 Индикаторная панель
13 Шарнир
14 Дроссельная газовая заслонка
15 Система воздушных заслонок
16 Сервопривод регулировки газа
17 Насос жидкого топлива
18 Электромагнитный клапан 1-ой ступени
19 Электромагнитный клапан 2-ой ступени
20 Предохранительный электроклапан
21 Датчик пламени
22 Решетка воздухозаборника

ОПАСНОСТЬ
Электрическая панель под напряжением. Риск поражения электрическим током.

TBML 260MEP

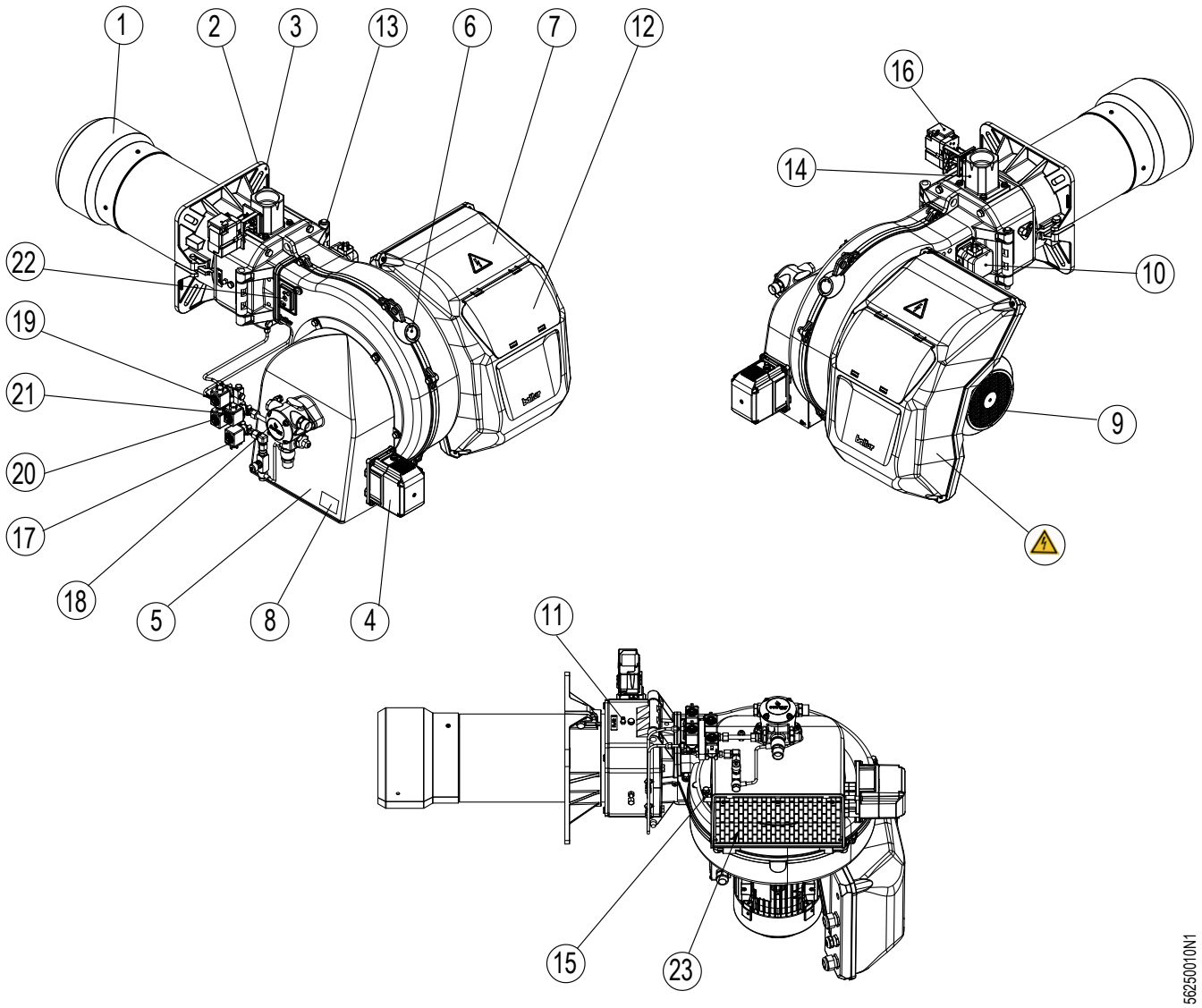

1 Головка
2 Прокладка
3 Соединительный фланец горелки
4 Сервопривод регулировки воздуха
5 Всасывающий воздухозаборник
6 Окошко контроля пламени
7 Электрический щит
8 Шильдик горелки
9 Двигатель вентилятора
10 Реле давления воздуха
11 Штуцер давления воздуха на головке горения
12 Индикаторная панель
13 Шарнир
14 Дроссельная газовая заслонка
15 Система воздушных заслонок
16 Сервопривод регулировки газа
17 Байпасный электроклапан
18 Насос жидкого топлива
19 Электромагнитный клапан 1-ой ступени
20 Электромагнитный клапан 2-ой ступени
21 Предохранительный электроклапан
22 Датчик пламени
23 Решетка воздухозаборника

ОПАСНОСТЬ
Электрическая панель под напряжением. Риск поражения электрическим током.

TBML 360MEP

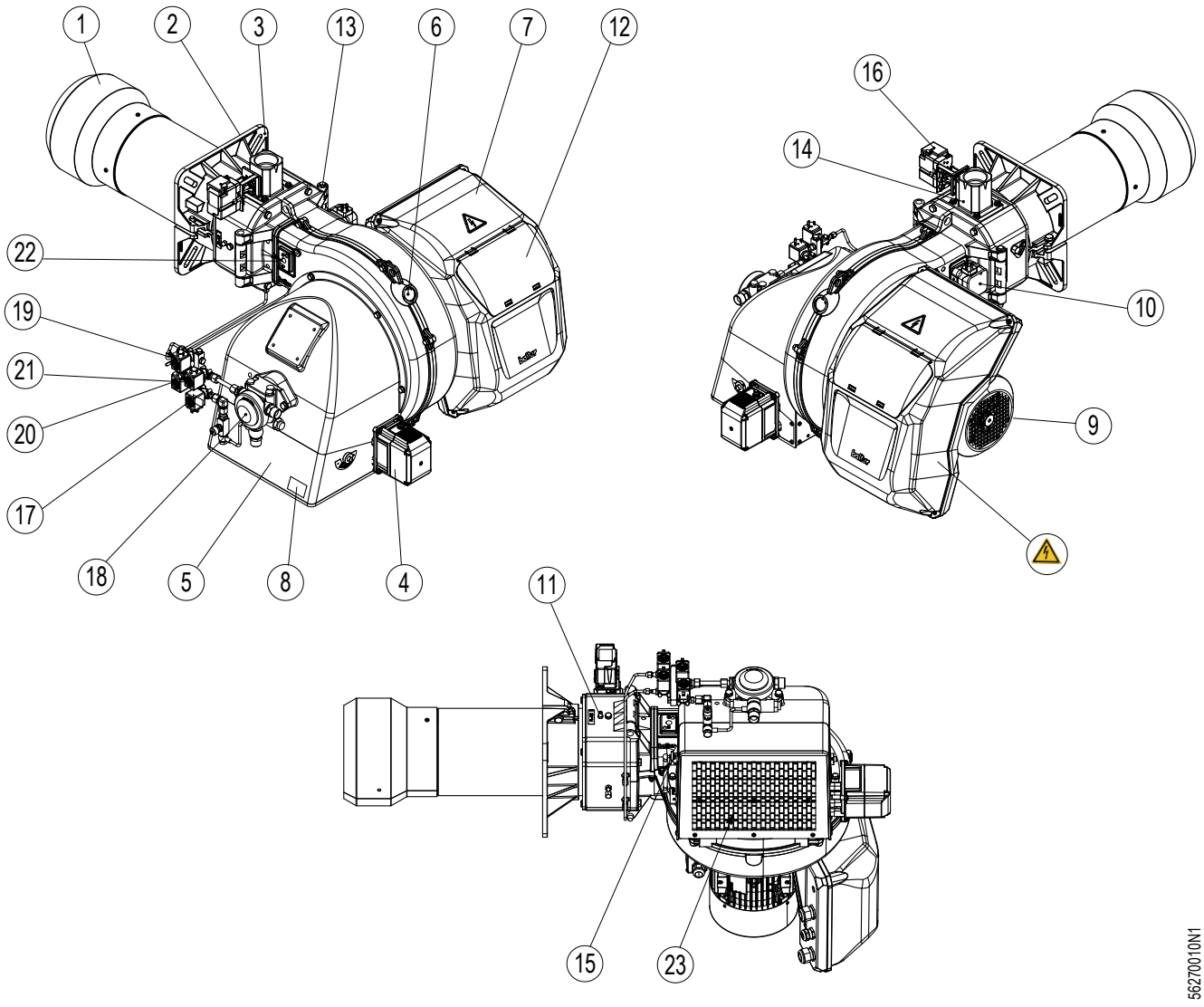

1 Головка
2 Прокладка
3 Соединительный фланец горелки
4 Сервопривод регулировки воздуха
5 Всасывающий воздухозаборник
6 Окошко контроля пламени
7 Электрический щит
8 Шильдик горелки
9 Двигатель вентилятора
10 Реле давления воздуха
11 Штуцер давления воздуха на головке горения
12 Индикаторная панель
13 Шарнир
14 Дроссельная газовая заслонка
15 Система воздушных заслонок
16 Сервопривод регулировки газа
17 Байпасный электроклапан
18 Насос жидкого топлива
19 Электромагнитный клапан 1-ой ступени
20 Электромагнитный клапан 2-ой ступени
21 Предохранительный электроклапан
22 Датчик пламени
23 Решетка воздухозаборника

ОПАСНОСТЬ
Электрическая панель под напряжением. Риск поражения электрическим током.

КОМПОНЕНТЫ ЭЛЕКТРИЧЕСКОЙ ПАНЕЛИ

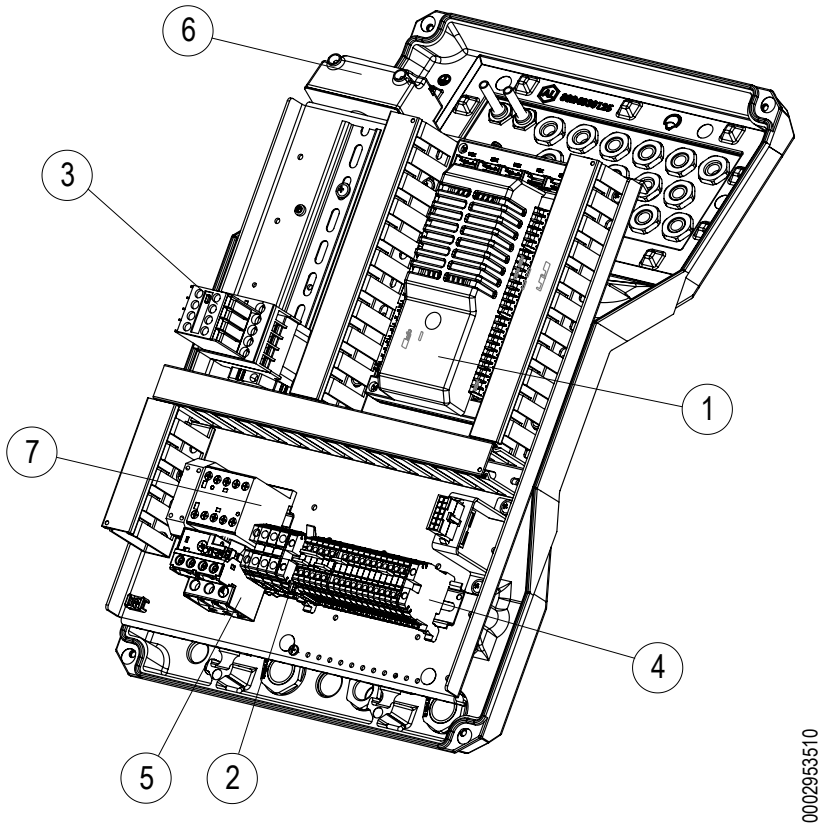

1 Блок управления
2 Плавкий предохранитель
3 Релейный переключатель смены топлива
4 Клеммная колодка горелки
5 Термореле
6 Трансформатор розжига
7 Контактор двигателя

ИНДИКАТОРНАЯ ПАНЕЛЬ

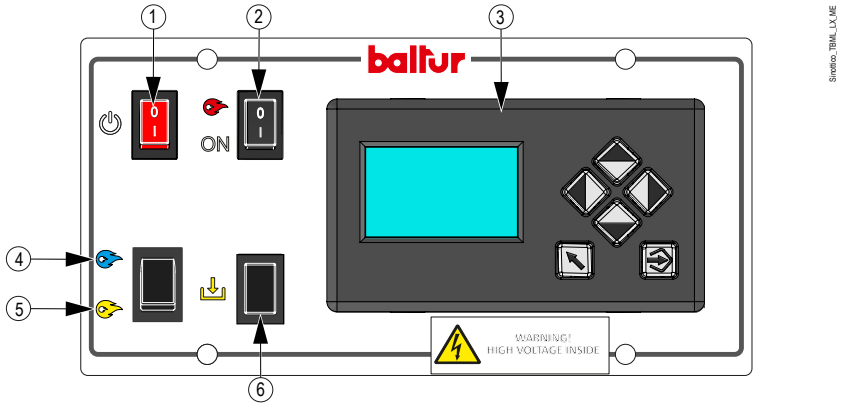

1 Питание ВКЛ
2 Выключатель пуска горелки
3 Дисплей
4 Работа на газообразном топливе (синего пламени)
5 Работа на жидком топливе (желтого пламени)
6 Заправка жидкого топлива

ГАБАРИТНЫЕ РАЗМЕРЫ

TBML 200MEP

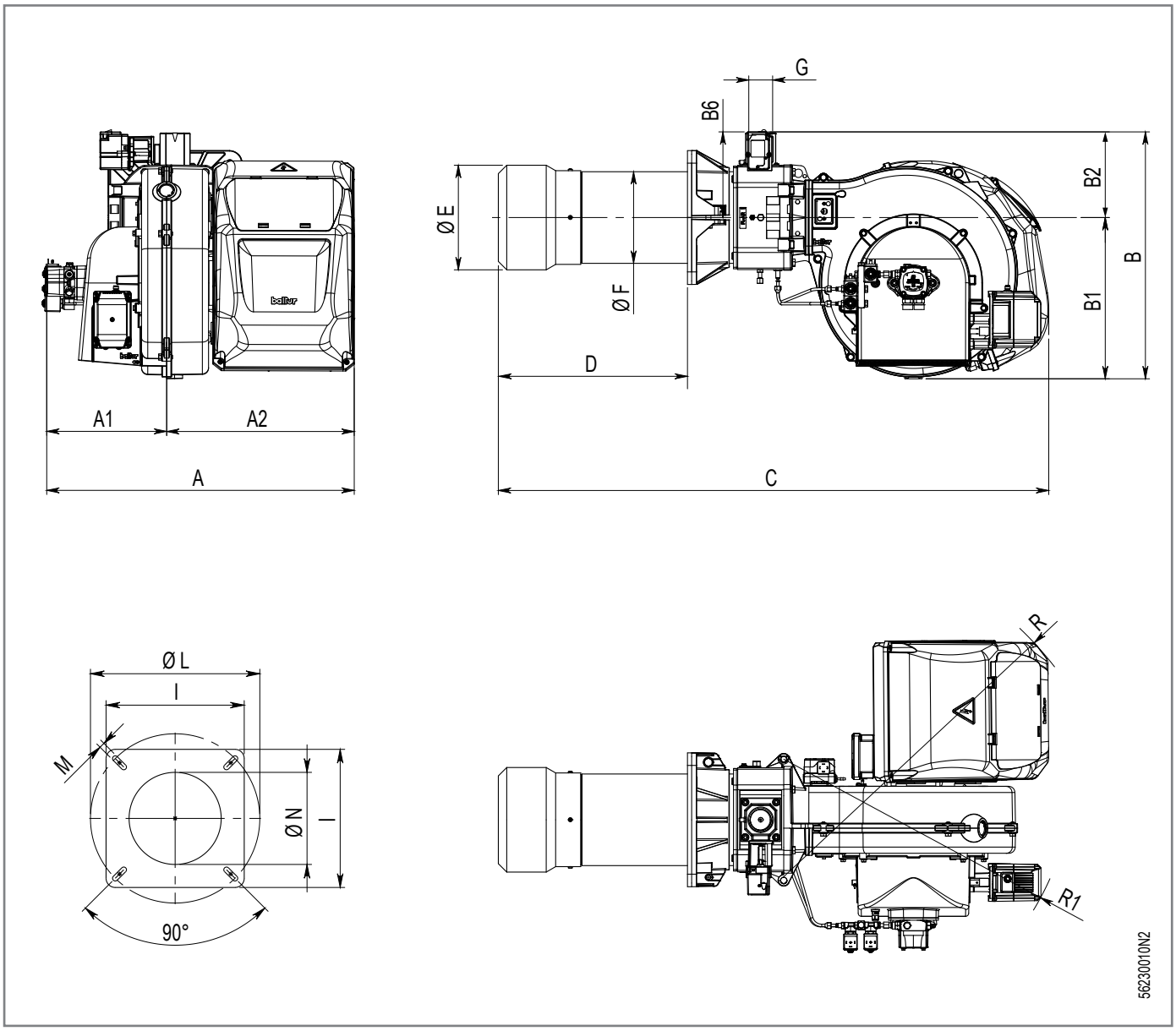

Модель	A	A1	A2	B	B1	B2	C
TBML 200MEP	735	287	448	590	385	205	1310

Модель	D	диам. E	диам. F	Ø G	P
TBML 200MEP	205÷455	250	219	2"	320

Модель	диам. L	Ø M	диам. N
TBML 200MEP	310÷370	M12	255

Модель	R	R1
TBML 200MEP	820	698

- Размеры указаны в мм

TBML 260MEP

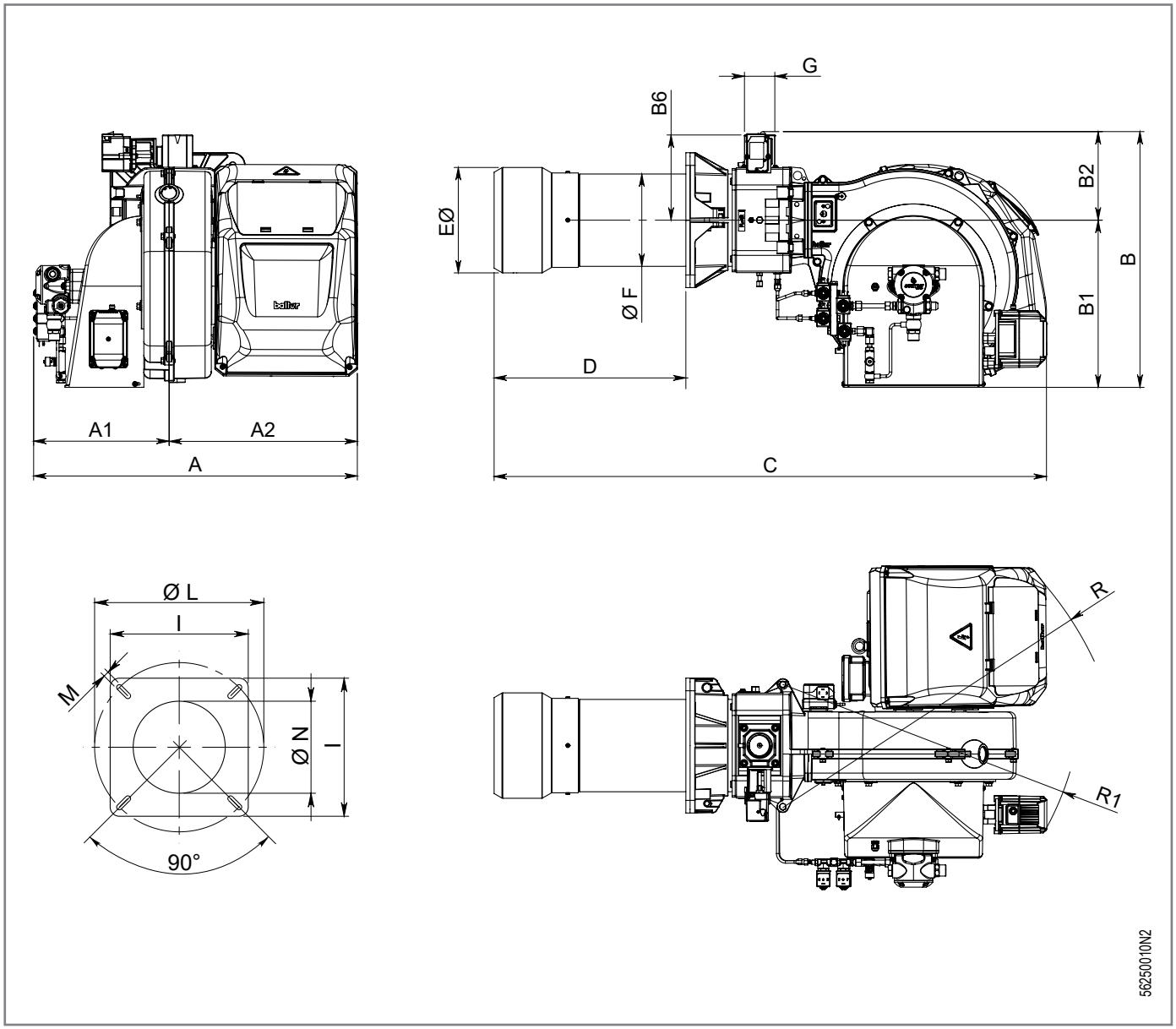

Модель	A	A1	A2	B	B1	B2	C
TBML 260MEP	770	322	448	606	396	210	1310

Модель	D	диам. E	диам. F	Ø G	P
TBML 260MEP	200 ÷ 455	250	219	2"	320

Модель	диам. L	Ø M	диам. N
TBML 260MEP	310÷370	M12	255

Модель	R	R1
TBML 260MEP	820	715

- Размеры указаны в мм

TBML 360MEP

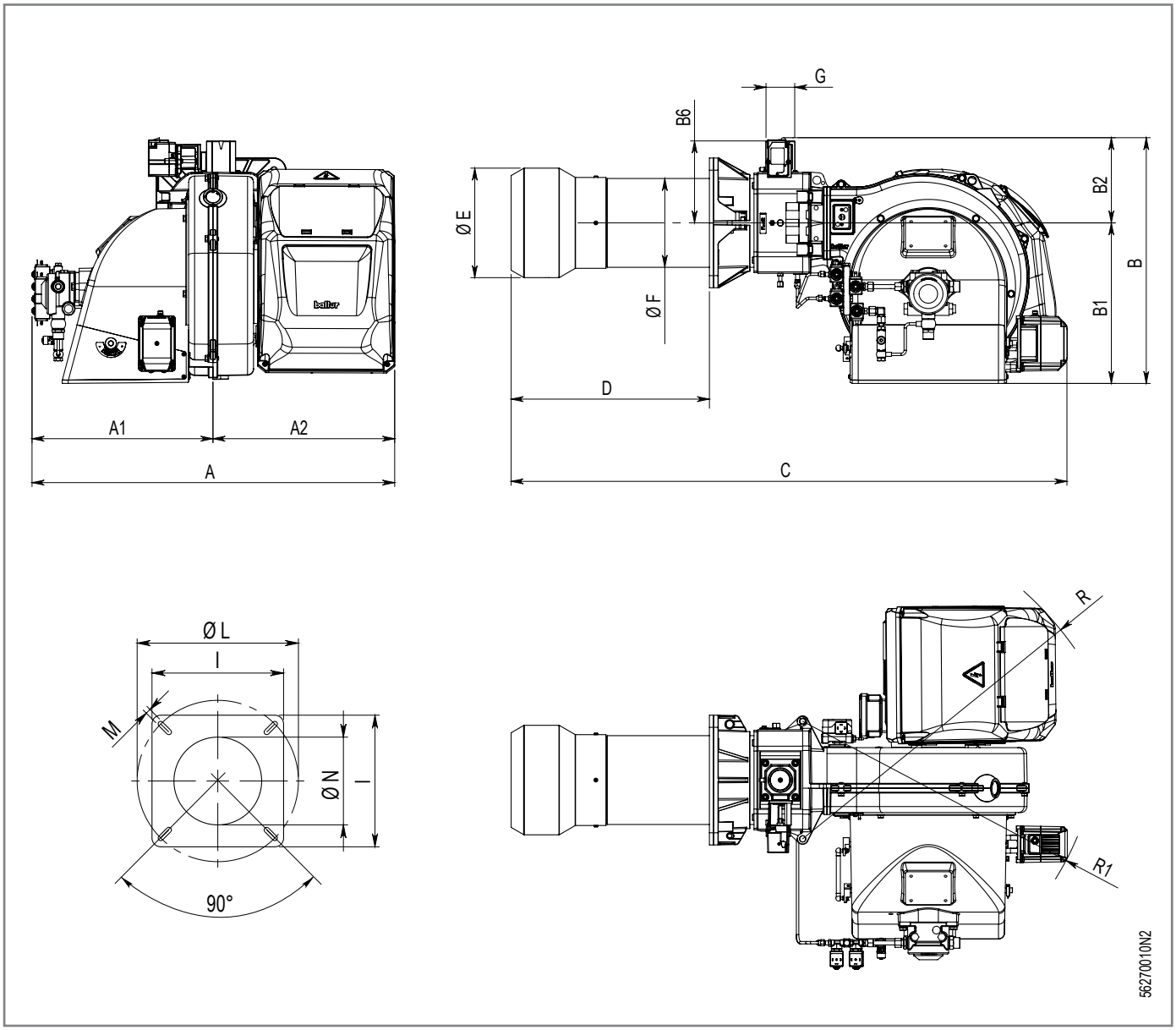

Модель	A	A1	A2	B	B1	B2	C
TBML 360MEP	896	448	448	606	396	210	1370

Модель	D	диам. E	диам. F	Ø G	P
TBML 360MEP	235÷487	270	219	2"	320

Модель	диам. L	Ø M	диам. N
TBML 360MEP	310÷370	M12	275

Модель	R	R1
TBML 360MEP	820	735

- Размеры указаны в мм

ЛИНИЯ ПОДАЧИ ТОПЛИВА

ОБЯЗАННОСТЬ
Необходимо установить перед газовым клапаном отсечной ручной клапан и антивибрационную муфту, расположенные согласно указаниям на схеме.

ПРИМЕЧАНИЕ
Если давление газа в газопроводе выше максимально допустимого на входе в газовую рампу, используемой с горелкой, необходимо установить регулятор давления.

Максимально допустимое давление на регуляторе давления должно быть выше, чем давление в газопроводе перед ним.

Давления газа на выходе из регулятора, должно быть меньше максимально допустимого на газовой рампе.

РИСК ВЗРЫВА
Прежде чем приступить к работе с горелкой, убедитесь, что отсечной вентиль подачи топлива закрыт.

Риск взрыва из-за утечки топлива при наличии легковоспламеняющихся источников.

Избегайте искр, трения, ударов и источников тепла.

Проверьте отсутствие утечек газа.

Газовая рампа спроектирована в соответствии с нормативом EN 676 и поставляется отдельно от горелки.

Подсоедините рампу к патрубку на горелке с учетом проема дверцы генератора при установленной горелке.

P&I ОБЩИЙ ПЛАН ГОРЕЛКИ

TBML 200MEP

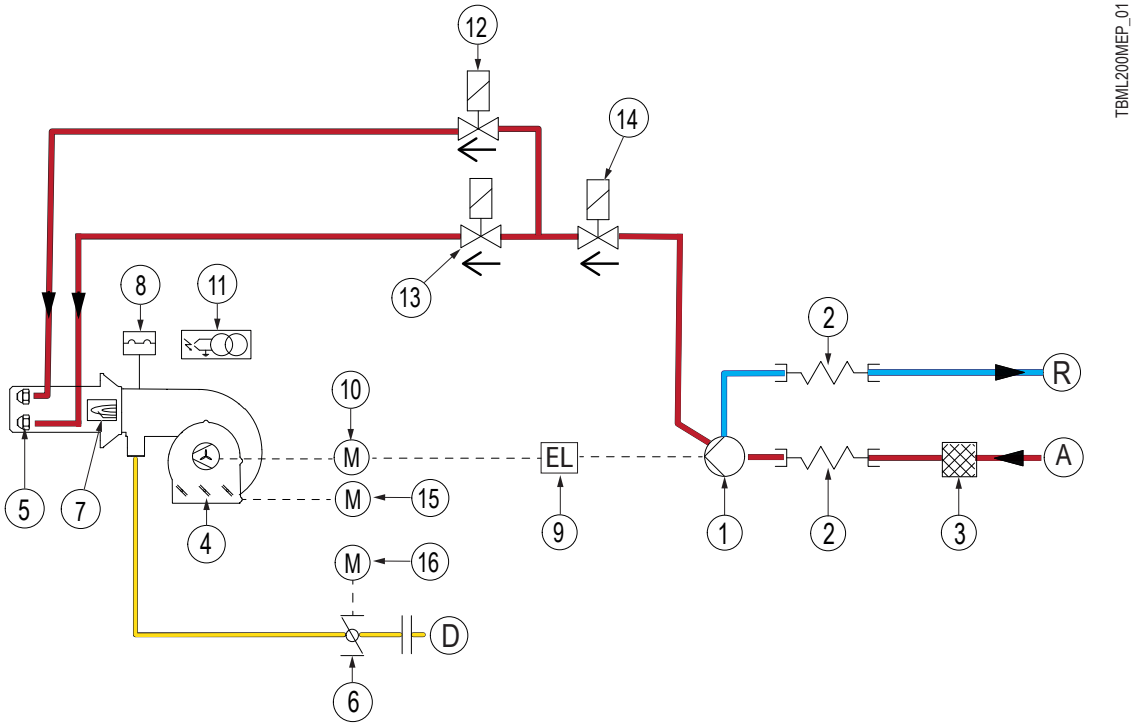

1 Насос горелки
2 Топливные шланги
3 Фильтр жидкого топлива
4 Воздушные заслонки
5 Форсунки
6 Дроссельная заслонка для регулировки газа
7 Датчик пламени
8 Реле давления воздуха
9 Электросцепление
10 Двигатель вентилятора
11 Трансформатор розжига
12 Э/м клапан жидкого топлива 1-ой ступени
13 Э/м клапан жидкого топлива 2-ой ступени
14 Предохранительный э/м клапан жидкого топлива
15 Сервопривод регулировки воздуха
16 Сервопривод регулировки газа
A Всасывание
D Вход газообразного топлива
R Обратная линия
← Направление потока газа

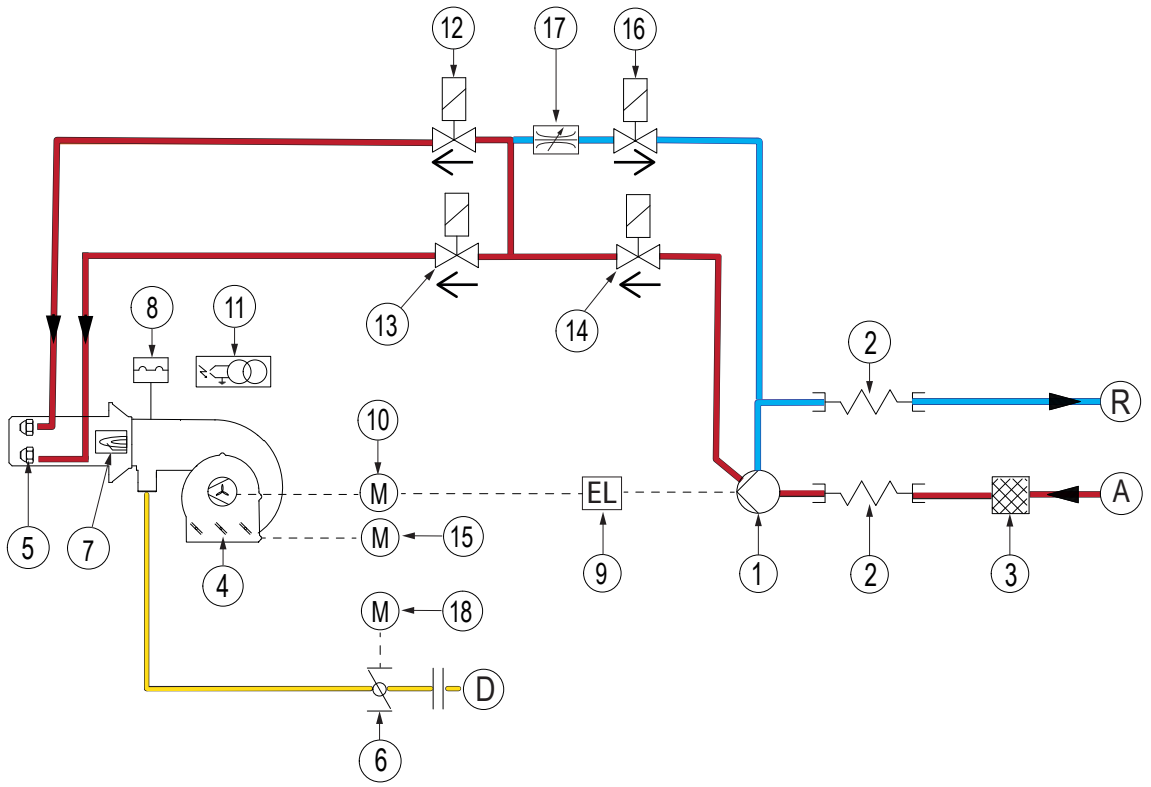

1 Насос горелки
2 Топливные шланги
3 Фильтр жидкого топлива
4 Воздушные заслонки
5 Форсунки
6 Дроссельная заслонка для регулировки газа
7 Датчик пламени
8 Реле давления воздуха
9 Электросцепление
10 Двигатель вентилятора
11 Трансформатор розжига
12 Э/м клапан жидкого топлива 1-ой ступени
13 Э/м клапан жидкого топлива 2-ой ступени
14 Предохранительный э/м клапан жидкого топлива
15 Сервопривод регулировки воздуха
16 Байпасный электроклапан
17 Регулятор расхода на обратном топливопроводе
18 Сервопривод регулировки газа
A Всасывание
D Вход газообразного топлива
R Обратная линия
← Направление потока газа

P&I ГАЗОВЫЕ РАМПЫ

VGD

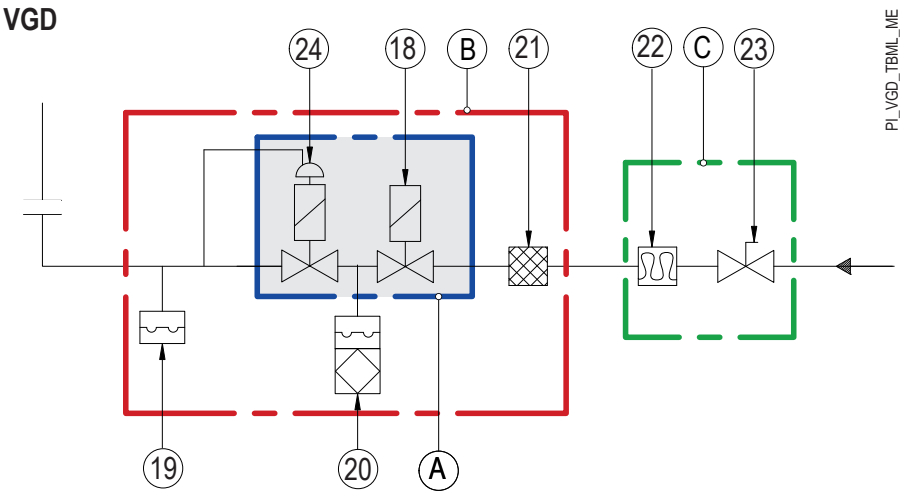

18 Предохранительный клапан
19 Реле максимального давления газа
20 Реле минимального давления газа и контроля герметичности
21 Топливный фильтр
22 Антивибрационная муфта
23 Ручной отсечной клапан
24 Пружинный рабочий клапан с регулятором давления
A Корпус клапана
B Газовая рампа поставляется изготовителем
C Имеется в каталоге, Устанавливается компанией, выполняющей монтаж

MBDLE

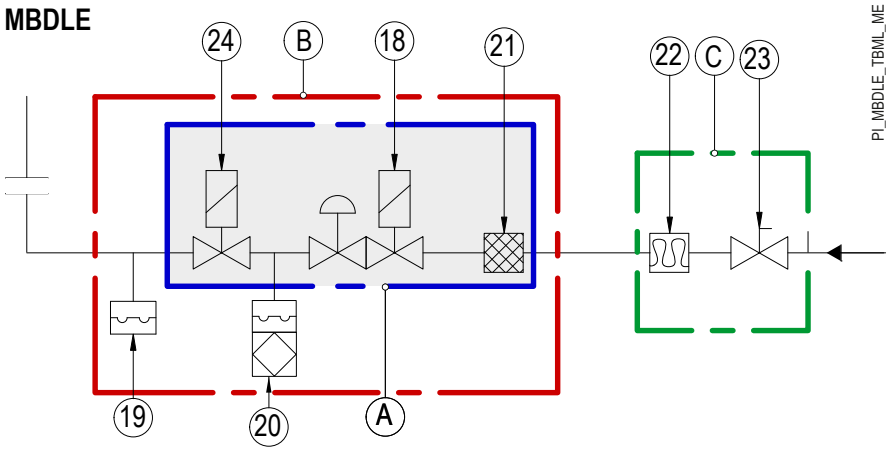

18 Пружинный предохранительный клапан с регулятором давления
19 Реле максимального давления газа
20 Реле минимального давления газа и контроля герметичности
21 Топливный фильтр
22 Антивибрационная муфта
23 Ручной отсечной клапан
24 Рабочий клапан
A Корпус клапана
B Газовая рампа поставляется изготовителем
C Имеется в каталоге, Устанавливается компанией, выполняющей монтаж

MBE

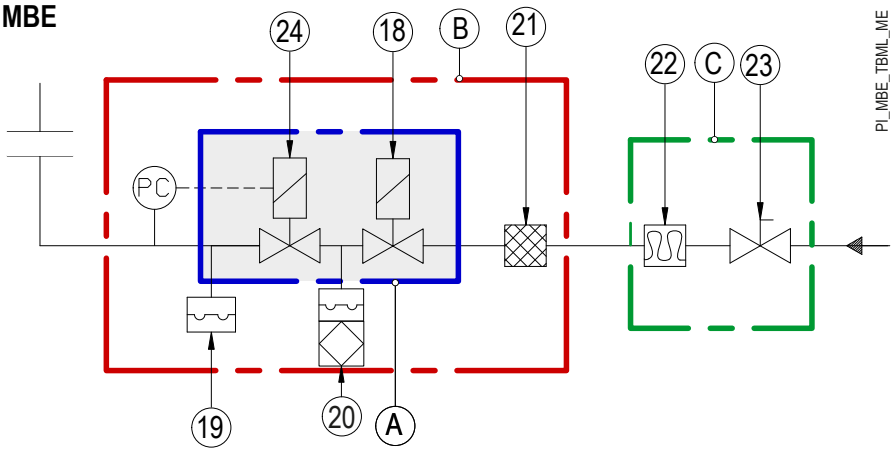

18 Предохранительный клапан
19 Реле максимального давления газа
20 Реле минимального давления газа и контроля герметичности
21 Топливный фильтр
22 Антивибрационная муфта
23 Ручной отсечной клапан
24 Рабочий клапан с регулятором давления с электронным датчиком (PC)
A Корпус клапана
B Газовая рампа поставляется изготовителем
C Имеется в каталоге, Устанавливается компанией, выполняющей монтаж

Комбинация горелки и рампы

Модель	Тип газа	Газовая рампа	P. max **	Регулятор со встроенным фильтром	Контроль герметичности клапанов	Адаптер горелки	Комплект форсунок для СУГ (*)
TBML 200MEP	Природный газ	19990750	360	Включено	Включено	-	-
		19990751	500	Включено	Включено	-	-
		19990725	500	Включено	Включено	-	-
		19990752	500	Включено	Включено	-	-
		19990726	500	Включено	Включено	-	-
		19990753	500	Включено	Включено	-	-
		19990727	500	Включено	Включено	-	-
	СУГ	19990750	360	Включено	Включено	-	-
TBML 260MEP	Природный газ	19990755	360	Включено	Включено	-	-
		19990751	500	Включено	Включено	-	-
		19990725	500	Включено	Включено	-	-
		19990752	500	Включено	Включено	-	-
		19990726	500	Включено	Включено	-	-
		19990753	500	Включено	Включено	-	-
		19990727	500	Включено	Включено	-	-
	СУГ	19990755	360	Включено	Включено	-	98000368
TBML 360MEP	Природный газ	19990751	500	Включено	Включено	-	-
		19990725	500	Включено	Включено	-	-
		19990752	500	Включено	Включено	-	-
		19990726	500	Включено	Включено	-	-
		19990753	500	Включено	Включено	-	-
		19990727	500	Включено	Включено	-	-
	СУГ	19990751	500	Включено	Включено	-	98000369

**) Максимальное давление подачи газа на регулятор давления.

ЛИНИЯ ПОДАЧИ ЖИДКОГО ТОПЛИВА

ОБЯЗАННОСТЬ
Схема подачи топлива должна быть выполнена квалифицированным персоналом с соблюдением правил монтажа.

Горелка оснащена самовсасывающим насосом, способным всасывать топливо в пределах длин топливопроводов, указанных в таблице.

Типы контуров подачи топлива

A) Система подачи топлива самотеком
B) Система подачи топлива самотеком через верхнюю часть бака
C) Система подачи топлива с всасыванием

Топливопроводы

В таблицах указана максимальная длина всасывающего топливопровода в зависимости от типа контура и диаметра труб.

Для каждого колена или заслонки отнимите 0,25 метра от максимальной длины.

В случае возникновения дополнительных узких мест или сужений длину необходимо уменьшить на величину, эквивалентную относительным потерям нагрузки.

ВНИМАНИЕ
Разрежение всасывания не должно превышать 0,46 бар.

Максимальное давление на входе и выходе насоса должно быть равно 1 бар.

В противном случае из топлива выделяется газ и насос начинает шуметь, что приводит к сокращению его срока службы.

ПРИМЕЧАНИЕ
Убедитесь, что насос заполнен топливом. Если он был опорожнен, заполните его топливом перед запуском через штуцер для присоединения вакуумметра.

A)	H (м)		1	1,5	2	2,5	3
TBML 260-360	L (м)	Øi 16	30	35	35	40	40

B)	H (м)		1	1,5	2	2,5	3
TBML 260-360	L (м)	Øi 16	30	35	35	40	40
TBML 200-260-360	P (m)	≤ 3,5					

C)	H (м)		0,5	1	1,5	2	2,5	3	3,5
TBML 200	L (м)	Øi 14	36	30	25	20	15	10	4
TBML 260-360	L (м)	Øi 16	21	18	15	11,5	8,5	5,5	-
		Øi 18	34	29	24	19	14	9	3,5

Вспомогательный насос

Если расстояние между горелкой и резервуаром превышает размеры (L) и/или высоту (H), указанные в главе «Линия подачи топлива», предусмотрите кольцевую схему подачи топлива со вспомогательным насосом.

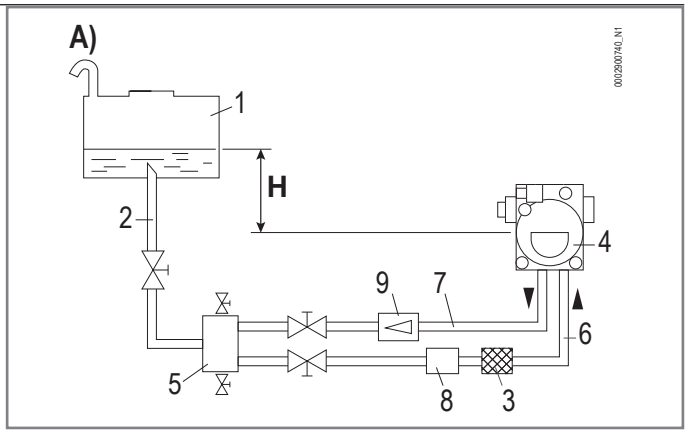

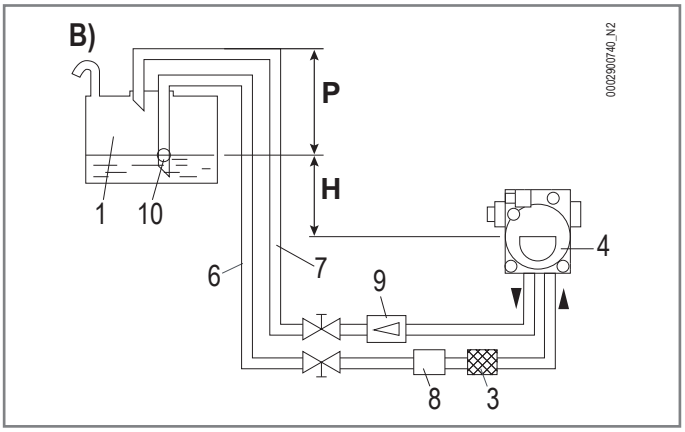

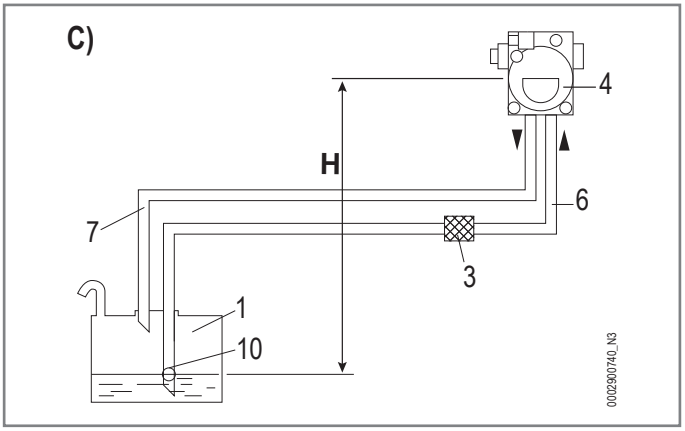

1 Резервуар
2 Подводящий топливопровод
3 Сетчатый фильтр
4 Насос
5 Дегазатор
6 Всасывающий топливопровод горелки
7 Обратный топливопровод горелки
8 Автоматическое устройство отсечения при выключенной горелке
9 Одноходовой клапан
10 Донный клапан

H = Перепад уровней между минимальным уровнем в резервуаре и осью насоса.

L = Максимальная длина топливопровода

P = Разница по высоте между уровнем в баке и максимальной высотой топливопровода

Øi = Диаметр топливопровода

РЕЛЕ ДАВЛЕНИЯ

Контрольные реле давления газа

Реле давления газа можно использовать в трех различных конфигурациях:

- Реле максимального давления: срабатывает, если давление превышает значение, откалиброванное при регулировании максимальной мощности.
- Реле давления контроля герметичности клапана: проверяет герметичность корпуса клапана в рампе перед запуском горелки.

Срабатывание реле минимального давления приводит к останову горелки.

Срабатывание реле максимального давления приводит к блокировке горелки.

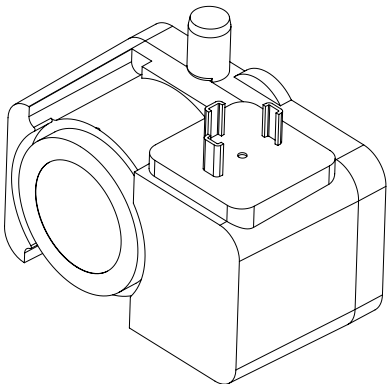

Максимальное рабочее давление	500 мбар.
Рабочая температура	-15°C +70°C
Напряжение коммутации	Пер.т. 24-250 В
	Пост.т. 24-48 В
Номинальный ток	Макс 10 А
Защита	IP 54
Погрешности калибровки	+/- 15%
Электрическое подключение	Разъем 3 полюсов + Заземление DIN 43650A

Реле давления воздуха

Реле давления воздуха предназначено для обеспечения безопасности (блокирования) автоматики, если давление воздуха отличается от предусмотренного.

В том случае если реле давления воздуха обнаружит давление меньшее, чем настроенное на нём значение, блок управления выполнит свой цикл, но трансформатор розжига не подключится и газовые клапаны не откроются. Вследствие этого горелка остановится в положении блокировки.

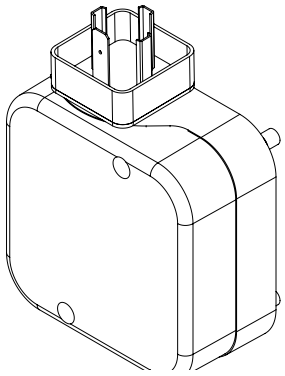

Максимальное рабочее давление	500 мбар.
Рабочая температура	-15°C +70°C
Напряжение коммутации (контакт AG))	Пер.т. 24-250 В
	Пост.т. 24-48 В
Номинальный ток	Пост.т. 10А
Ток коммутации	мин 20 А
Защита	IP 54
Погрешности калибровки	+/- 15%
Электрическое подключение	Разъем 3 полюсов + Заземление DIN 43650A

СЕРВОДВИГАТЕЛЬ

ОПАСНОСТЬ
Обеспечьте безопасные условия системы, чтобы избежать случайного повторного включения, и убедитесь в отсутствии напряжения. Риск поражения электрическим током.

ОБЯЗАННОСТЬ
Все операции, связанные с горелкой (сборка, регулировка и техническое обслуживание), должны выполняться квалифицированным персоналом.

Полностью изолируйте систему от электросети перед выполнением каких-либо работ в зоне подключения.

ВНИМАНИЕ
После любых работ убедитесь, что проводка находится в хорошем состоянии.

В случае падения или удара поврежденные агрегаты не подлежат вводу в эксплуатацию, а подлежат замене.

Серводвигатели (1)регулируют поток топлива или воздуха, воздействуя на дроссельный клапан (2) или Воздушная заслонка (3)соответственно.

Серводвигатели управляются с блока управления.

ВНИМАНИЕ
Запрещается открывать, модифицировать или форсировать серводвигатель(и) за исключением крышки электроподключения (A).

Технические данные

	Серводвигатель топлива	Воздушный сервопривод
Питание	24 VDC ±20 %	
Двигатель	Шаговый	
Рабочий угол	0 - 90°	
Степень защиты	IP40	IP54
Направление вращения (вид со стороны вала)	Против часовой стрелки	Против часовой стрелки
Номинальный крутящий момент (макс.)	0,8 Нм	1,2-3 Нм
Время хода	5 с на 90°	5 с на 90°
Вес	0,25 кг	1,4 кг
Допустимая температура	-20….+60°C	-20….+60°C

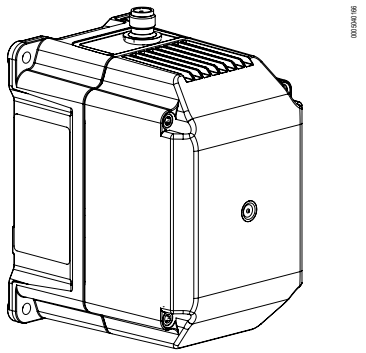

Сервопривод регулировки воздуха

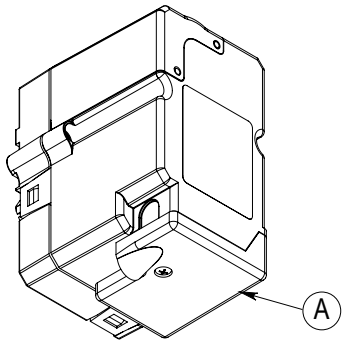

Сервопривод регулировки газа

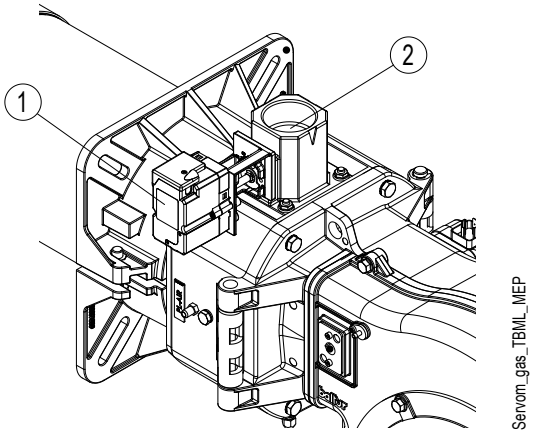

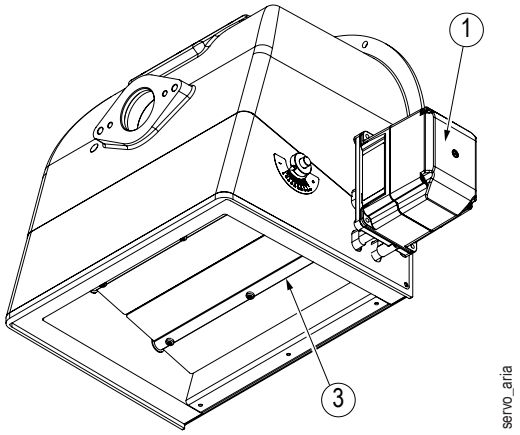

НАСОС

Насос предрасположен для работы по двухтрубной схеме с наличием установочного винта байпаса в стандартной комплектации.

AJ/AJV 4-6

2 Штуцер для манометра и выпуска воздуха
3 Винт регулировки давления
4 Штуцер для обратного топливопровода
5 Штуцер для всасывающего топливопровода
6 Трубопровод подачи на форсунку
7.1 Подключение вакуумметра и внутреннего байпаса

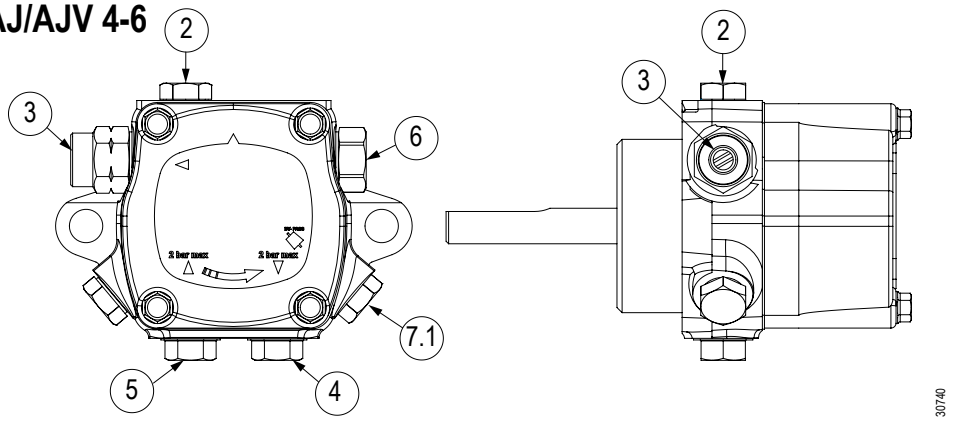

J7

2 Штуцер для манометра и выпуска воздуха
3 Винт регулировки давления
4.1 Штуцер с внутренним байпасным винтом для обратного топливопровода
5 Штуцер для всасывающего топливопровода
6 Трубопровод подачи на форсунку
7 Штуцер для вакуумметра

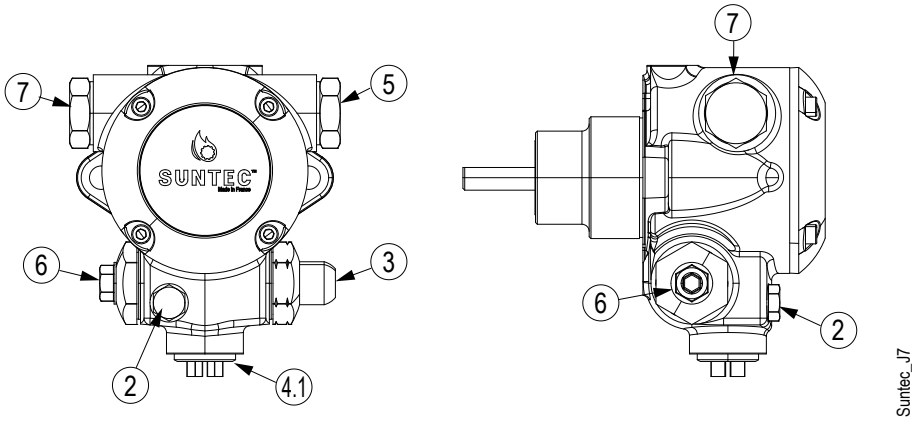

ITP 2÷5 A

2 Штуцер для манометра и выпуска воздуха
3 Винт регулировки давления
4 Штуцер для обратного топливопровода
5 Штуцер для всасывающего топливопровода
6 Трубопровод подачи на форсунку
7.1 Подключение вакуумметра и внутреннего байпаса

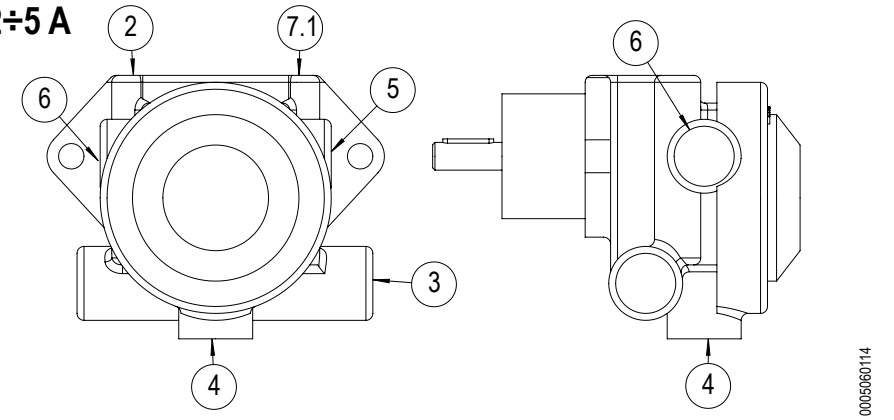

Модель горелки	Модель насоса	Заводские настройки	Штуцер для манометра и выпуска воздуха	Штуцер для вакуумметра	Выход топлива на форсунку	Топливо
TBML 200 MCP / MEP	AJV 6	19	G 1/8	G 1/8	G 1/4	Дизельное топливо - HVO - B30
TBML 260 MCP / MEP	J7	20	G 1/8	G 1/4	G 1/8	Дизельное топливо - B6-B20
TBML 360 MCP / MEP	ITP 2A	18	G 1/4	G 1/4	G 1/2	Дизельное топливо

ПРИМЕЧАНИЕ
В случае работы с биотопливом обратитесь в Службу технической поддержки Baltur.

СИСТЕМА ЗАПУСКА НАСОСА

Электросцепление

Электромуфта, расположенная соосно двигателю вентилятора, обеспечивает привод топливного насоса.

Система работает по команде блока управления исключительно при работе на жидком топливе.

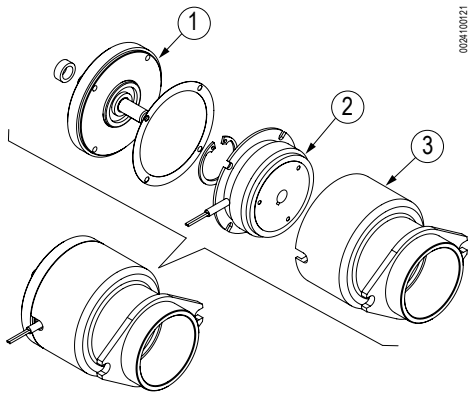

1 Крышка
2 Электросцепление (220V - 15W -7,5 Nm)
3 Корпус электромуфты

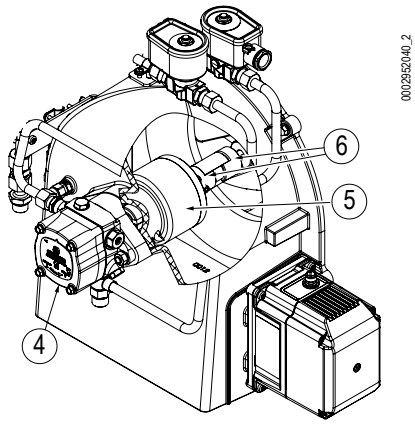

4 Насос
5 Электросцепление
6 Соединение вала

ДАТЧИК ПЛАМЕНИ

Датчик пламени контролирует наличие пламени и поэтому должен отключить горелку, если во время работы пламя погаснет.

В случае погасания или отсутствия пламени датчик генерирует блокировку блока управления, что влечет за собой немедленное прекращение подачи топлива и отключение горелки.

Для контроля работы датчика пламени и механизма блокировки выполните следующее:

1 Запустите горелку
2 После выполненного розжига удалите датчик пламени, сняв его с посадочного места и имитируя таким образом отсутствие пламени.
3 Убедитесь, что горелка выключилась.
4 Вставьте датчик обратно

ПРИМЕЧАНИЕ
Проверьте срабатывание блокировки горелки не менее двух раз.

ПРИМЕЧАНИЕ
Очистите датчик пламени чистой сухой тканью.

ЗАПРЕТ
Запрещается открывать, модифицировать или вмешиваться в работу датчика пламени.

Запрещается заменять соединительный кабель.

Запрещается использовать моющие средства для очистки датчика пламени.

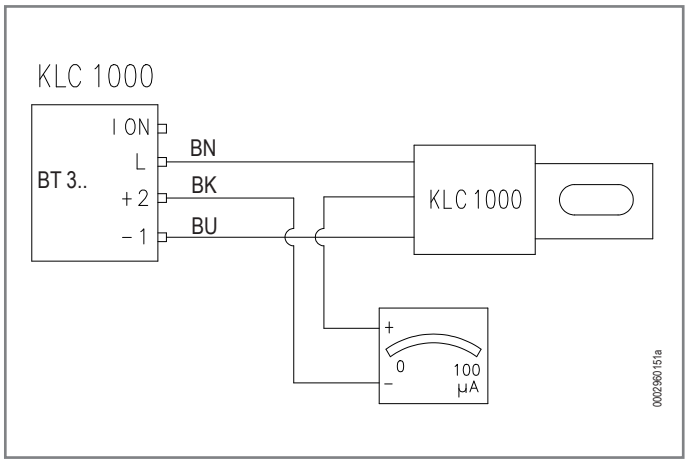

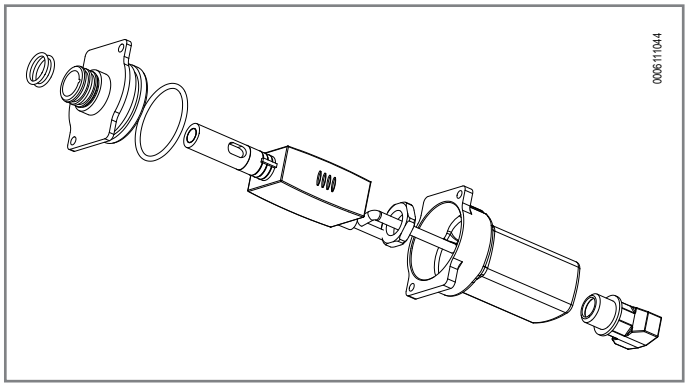

БЛОК УПРАВЛЕНИЯ

ОПАСНОСТЬ
Риск поражения электрическим током.

ОБЯЗАННОСТЬ
Все операции должны выполняться исключительно квалифицированным персоналом обученным работе с данным оборудованием.

Прежде чем вносить какие-либо изменения в проводку в зоне подключения, полностью изолируйте систему от электросети.

Обеспечьте безопасные условия системы, чтобы избежать случайного повторного включения, и убедитесь в отсутствии напряжения.

Проверяйте состояние проводки после каждой выполненной работы.

Характеристики BT335

- 3 выхода для управления сервоприводами.
- Работа на 2 топливах.
- Кнопка дистанционной разблокировки (LCM).

ПРИМЕЧАНИЕ
Для получения более подробной информации обращайтесь к справочнику, который поставляется в комплекте с инструкцией.

ПРИМЕЧАНИЕ
Проверяйте состояние проводки после каждой выполненной работы.

ПРИМЕЧАНИЕ
Для активации функции **поствентиляции** используйте кнопки пользовательского интерфейса (1) и задайте параметр:

P319 > 0 s

Пример: Для соответствия китайскому стандарту GB-T 36699 установите параметр

P319 ≥ 21 s

Для получения более подробной информации обращайтесь к справочнику, который поставляется в комплекте с инструкцией.

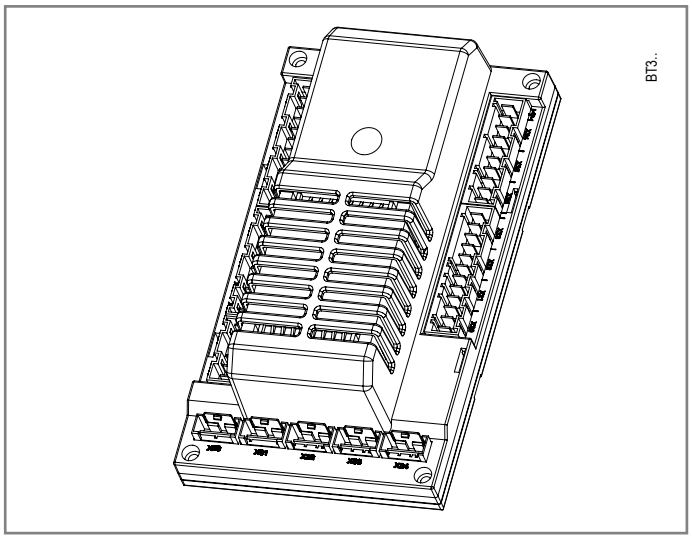

Технические данные

Напряжение в сети	230 В переменного тока +10/-15 %, 47–63 Гц
Частота в сети	50 -5%… 60Гц +5%
Потребляемая мощность	30 ВА
Плавкий предохранитель	Макс. 10 А
Монтажное положение	Любое
Класс безопасности	P
Время реакции при потере пламени	Макс. 1"
Вес	1 кг
Допустимая температура	-20….+60°C

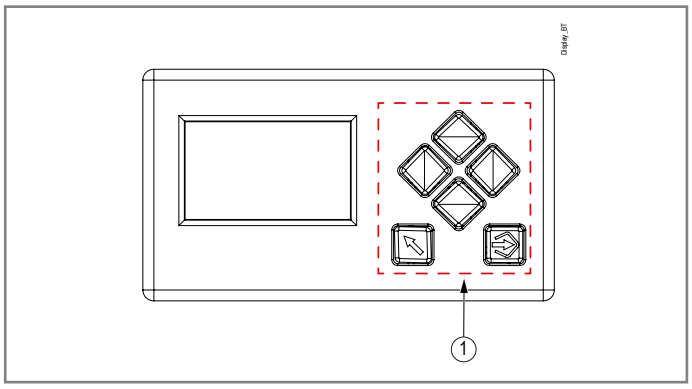

УСТАНОВКА

МЕРЫ ПРЕДОСТОРОЖНОСТИ ПРИ УСТАНОВКЕ

ПРИМЕЧАНИЕ

Выполните тщательную очистку места, предназначенного для установки горелки, и приступайте к монтажу.

Выполните тщательную очистку изнутри всех топливопроводов системы.

Надлежащим образом выполните подключения к источникам электропитания согласно приведенным схемам и в соответствии с нормативами и положениями законодательства, действующими на момент установки.

- Горелка должна устанавливаться в подходящем помещении, оснащенном вентиляцией, соответствующей действующим нормативам и положениям законодательства.
- Решетки всасывания воздуха и вентиляционные отверстия в помещении установки должны быть полностью свободны и быть правильных размеров.
- Перед тем как подключать горелку, убедитесь, что данные на паспортной табличке соответствуют данным сети (подачи электроэнергии, газа, дизельного или другого вида топлива).
- Убедитесь, что горелка надежно закреплена на теплогенераторе в соответствии с указаниями изготовителя.
- Первый ввод в эксплуатацию горелки должен выполняться квалифицированными и обученными работе с данным оборудованием специалистами, как указано в данном руководстве, и в соответствии с действующими нормами и правовыми нормами.
- Проверьте исправность системы удаления продуктов сгорания.

Перемещение

- Упакованную горелку перемещают с помощью тележки или вилочного погрузчика.

СВЕРЛЕНИЕ ФЛАНЦА ТЕПЛОГЕНЕРАТОРА

Просверлите отверстия (если их нет) в крепежном фланце теплогенератора, как указано в таблице.

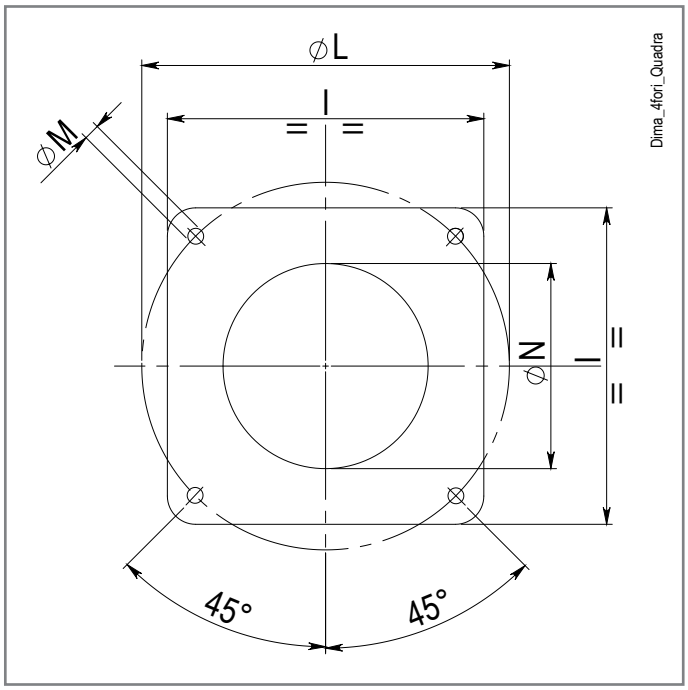

Модель	P	LØ	M	N Ø
TBML 200MEP	320	310÷370	M12	255
TBML 260MEP	320	310÷370	M12	255
TBML 360MEP	320	310÷370	M12	275

- Размеры указаны в мм

УСТАНОВКА ГОРЕЛКИ НА ТЕПЛОГЕНЕРАТОР

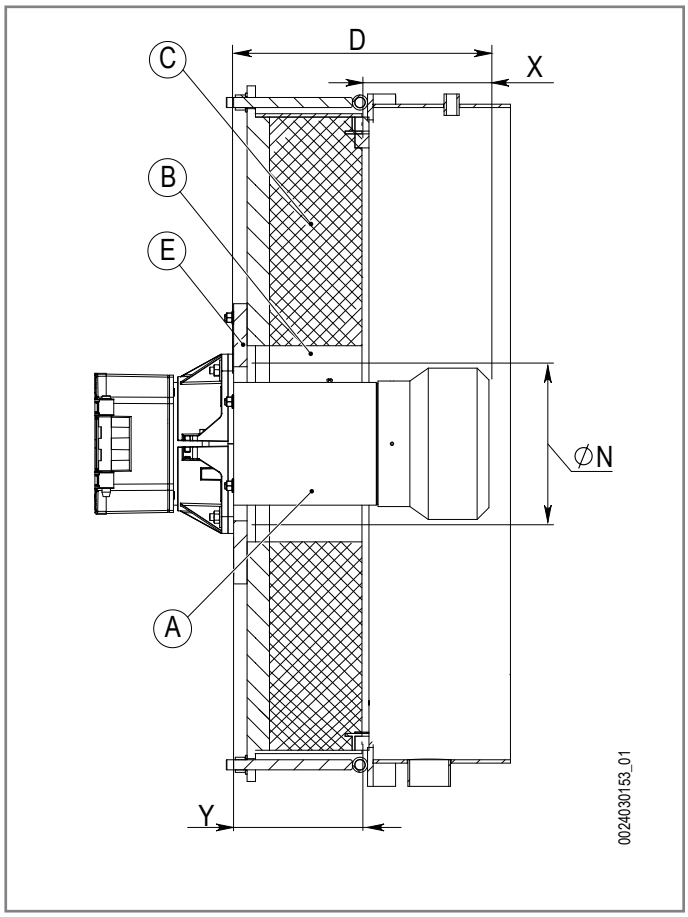

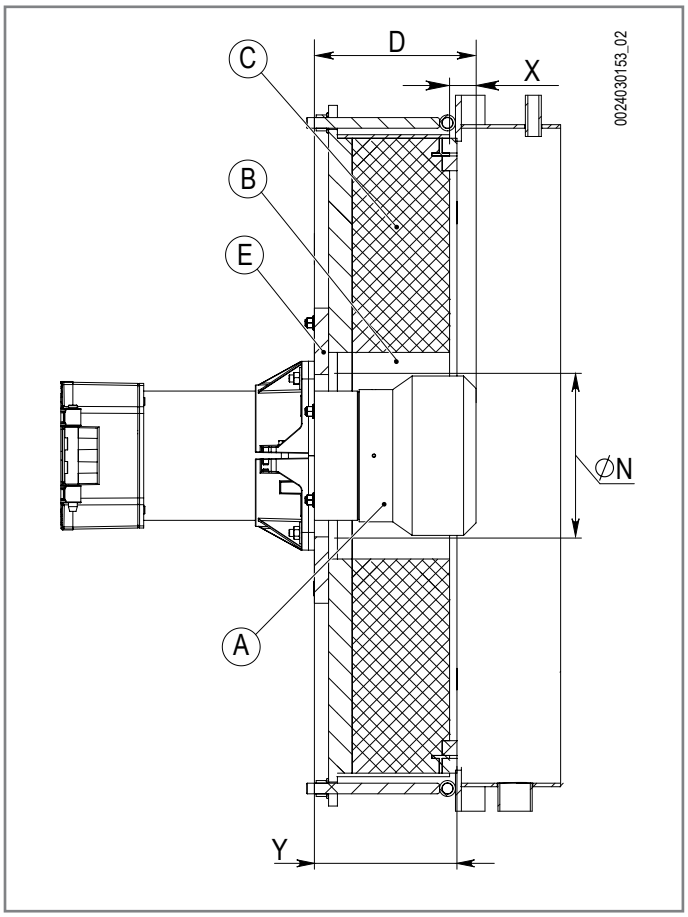

Глубина установки головки горелки в камеру сгорания должна определяться в соответствии с инструкциями производителя теплогенератора.

Установите теплоизоляцию, поставляемую производителем теплогенератора, в пространстве между головкой горелки и теплоизоляцией теплогенератора (B).

Убедитесь, что теплоизоляция, поставляемая производителем теплогенератора, имеет термическую стойкость более 1500°C.

Пример расчета глубины установки головки горелки:

TBML 360MEP

Y = 190 мм (как указано в руководстве производителя теплогенератора)

С учетом размера D, указанного в таблице, диапазон глубины установки головки составляет 45-297 мм

X мин (мм) = 235 - 190= 45

X макс (мм) = 487 - 190= 297

Выберите глубину установки головки горелки в пределах расчетного диапазона.

A	Головка
B	Пространство между головкой горелки и теплоизоляцией теплогенератора
C	Теплоизоляция теплогенератора
D	Длина головки
E	Дверка
N	Диаметр шаблона для сверления фланца теплогенератора
X	Глубина установки головки горелки в теплогенератор (D - Y)
Y	Толщина дверки теплогенератора, включая теплоизоляцию

Модель	D
TBML 200MEP	205÷455
TBML 260MEP	200 ÷ 455
TBML 360MEP	235÷487

- Размеры указаны в мм

Монтаж узла головки

Горелка настроена для работы в положениях, указанных на рисунке ниже.

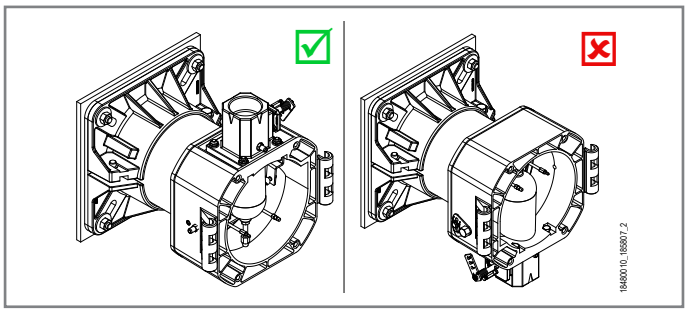

ВНИМАНИЕ
Любое другое расположение запрещено по соображениям безопасности.

Головка сгорания упаковывается отдельно от вентилируемого кожуха.

Закрепите узел головки к дверце котла следующим образом:

- Расположите изолирующую прокладку (13) на головке горелки, поместив шнур (2) между крепежным фланцем (25) и изолирующей прокладкой (13).
- Настройте положение соединительного фланца (25) путем отпускания винтов (6), головка горелки должна погрузиться в топку на размер, указанный изготовителем котла.
- Закрепите горелку к котлу (1) посредством шпилек, шайб и соответствующих гаек из комплекта поставки (7).

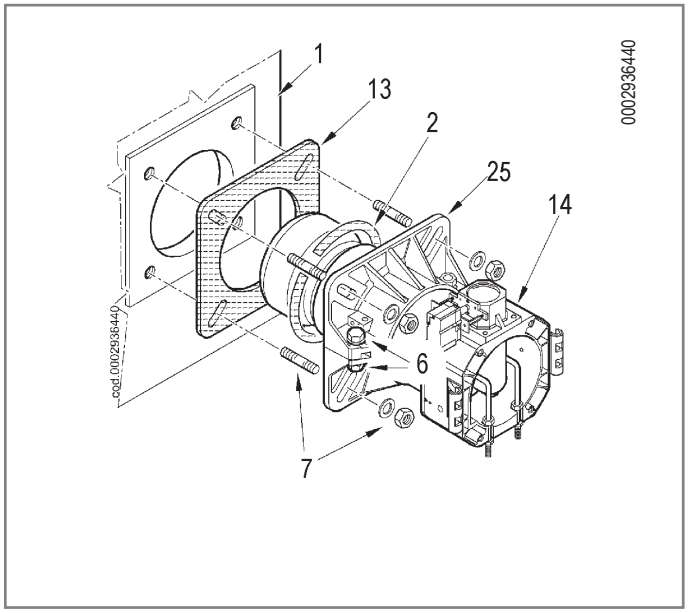

Снятие смесителя для установки форсунок

ПРИМЕЧАНИЕ
Чтобы снять смеситель, см. раздел «Извлечение узла смесителя» в главе «ТЕХНИЧЕСКОЕ ОБСЛУЖИВАНИЕ».

Монтаж форсунки (форсунок)

- Снимите диск пламени (3), открутив винты (1).
- Ослабьте винты (4) и сдвиньте электроды (2).
- Прикрутите форсунки (A-B).
- Установите на место электроды и диск пламени, соблюдая расстояния, приведенные в главе «Положение диска и электродов».
- Вставьте узел смесителя, как указано стрелками, поместив газовую прокладку (29) на накопитель.
- Соберите обратно головку горелки , как указано в главе «Техническое обслуживание».

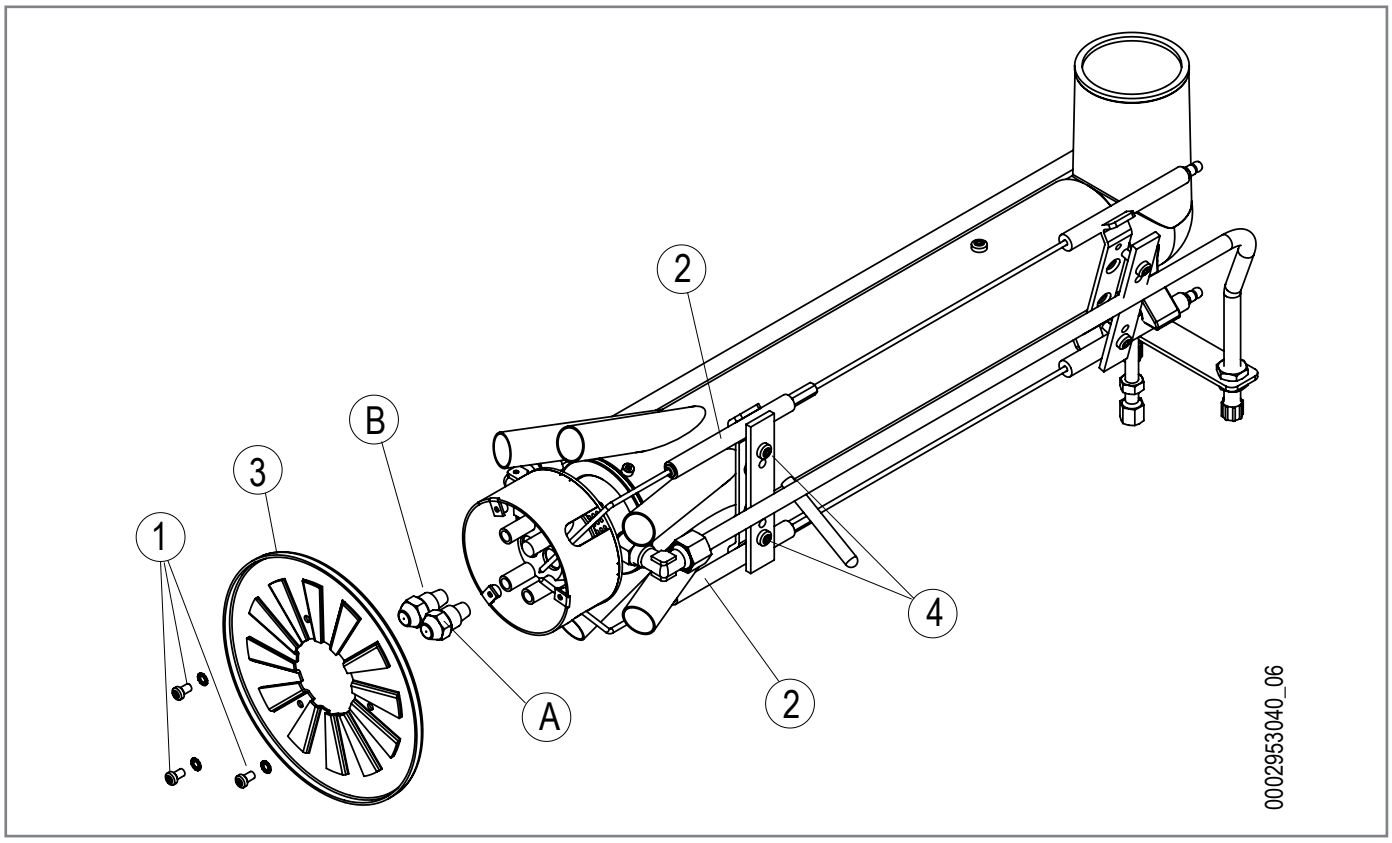

1	Крепежные винты диска пламени
2	Электрод розжига
3	Диск пламени
4	Крепежные винты держателя электродов
A	Форсунка 1-й ступени
B	Форсунка 2-й ступени

Монтаж вентиляционной части

Используйте для перемещения горелки сертифицированные цепи или тросы соответствующей грузоподъемности, закрепляя их с специальных точках крепления (21).

- Расположите полушарнирные соединения на улитке горелки (9)так, чтобы они совпали с уже имеющимися соединениями на узле головки (12).
- Поместите штифт шарнира (10)в наиболее подходящее положение.
- Присоедините провода розжига к соответствующим электродам и закройте шарнир, зафиксировав горелку четырьмя винтами (14).
- Уберите защитные пластмассовые крышки жёлтого цвета со штуцеров, расположенных под узлом головки вблизи от электромагнитных клапанов.
- Соедините топливные трубки (24) из комплекта горелки с соответствующими штуцерами и проверьте герметичность гидравлического узла.

Отсоедините цепи или тросы от соответствующих точек крепления (21) горелки.

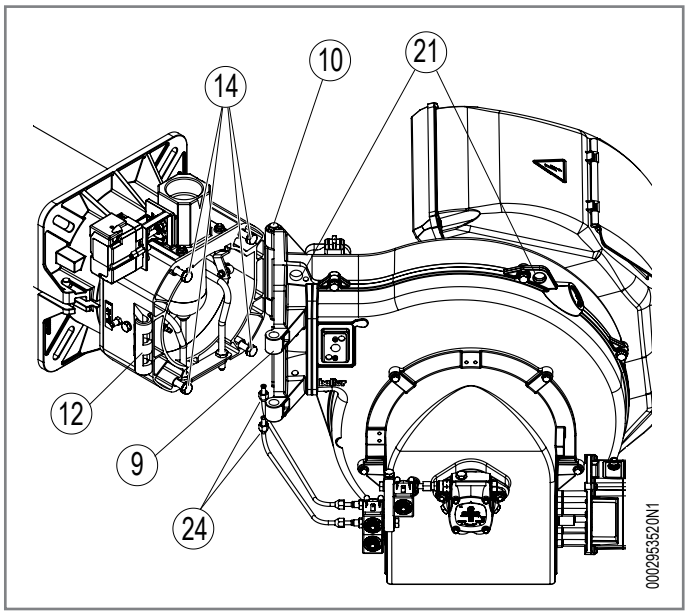

Монтаж газовой рампы

Газовая рампа сертифицирована по стандарту EN 676 и поставляется отдельно.

Горелка поставляется с креплением газовой рампы, обращенным вверх.

Выберите наиболее подходящее решение в зависимости от структуры помещения, в котором расположен котел, и от положения трубопровода подачи газа.

Монтируйте рампу, как описано далее:

- Открутите фитинг рампы (M) и прикрутите его к муфте дроссельной заслонки, используя уплотнительную ленту из ПТФЭ или аналогичного материала, как указано в действующем стандарте страны назначения.
- Прикрутите фитинг к рампе, вставив между ними уплотнительную прокладку (G).

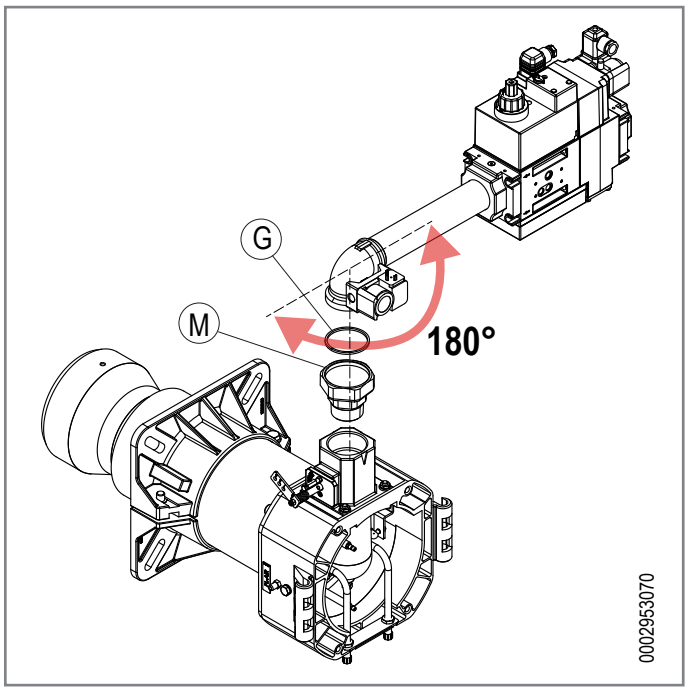

ПРИМЕЧАНИЕ
Если речь идет о клапанах значительных размеров, превышающих DN65, предусмотрите соответствующую опору во избежание чрезмерных нагрузок на соединительный патрубок газовой рампы.

ПЕРЕХОД С ДВУХТРУБНОЙ СИСТЕМЫ НА ОДНОТРУБНУЮ

Чтобы перевести схему подачи из двухтрубной в однотрубную, действуйте согласно схемам.

AJ/AJV 4-6

- Снимите заглушку и шайбу на штуцере для обратного топливопровода (1) и выкрутите установочный винт байпаса.
- Установите обратно шайбу и заглушку.

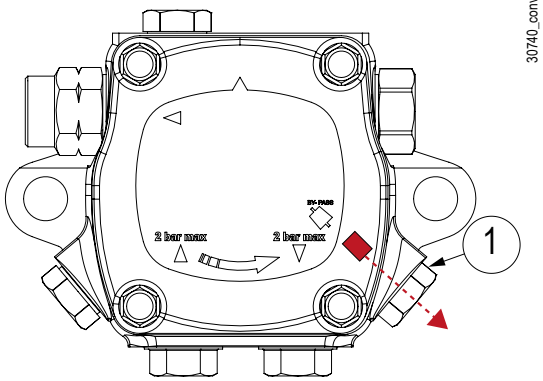

30740_conversione

J7

- Снимите заглушку и шайбу на штуцере для обратного топливопровода (1) и выкрутите установочный винт байпаса.
- Установите обратно шайбу и заглушку.

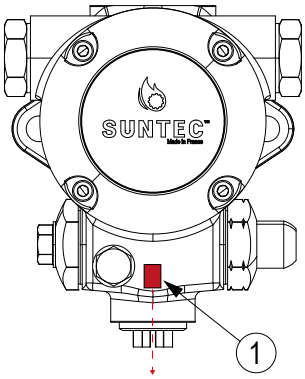

Suntec_J7_conversione

ITP 2÷ 5 A

- Снимите заглушку и шайбу на штуцере для обратного топливопровода (1) и выкрутите установочный винт байпаса.
- Установите обратно шайбу и заглушку.

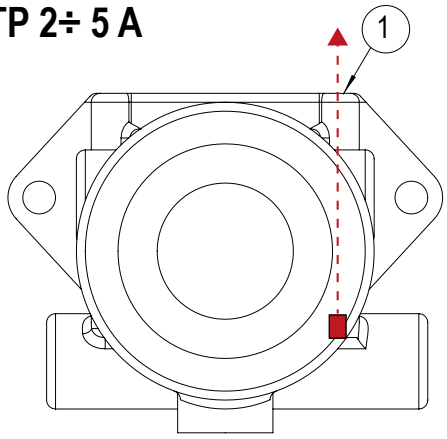

0005050114_conversione

СХЕМА ПОДКЛЮЧЕНИЯ НАСОСА ДЛЯ ДВУХТРУБНЫХ СИСТЕМ

1 Ниппель фильтра
2 Фильтр жидкого топлива
3 Шланг
A ВСАСЫВАЮЩИЙ ТОПЛИВОПРОВОД
B ОБРАТНЫЙ ТОПЛИВОПРОВОД

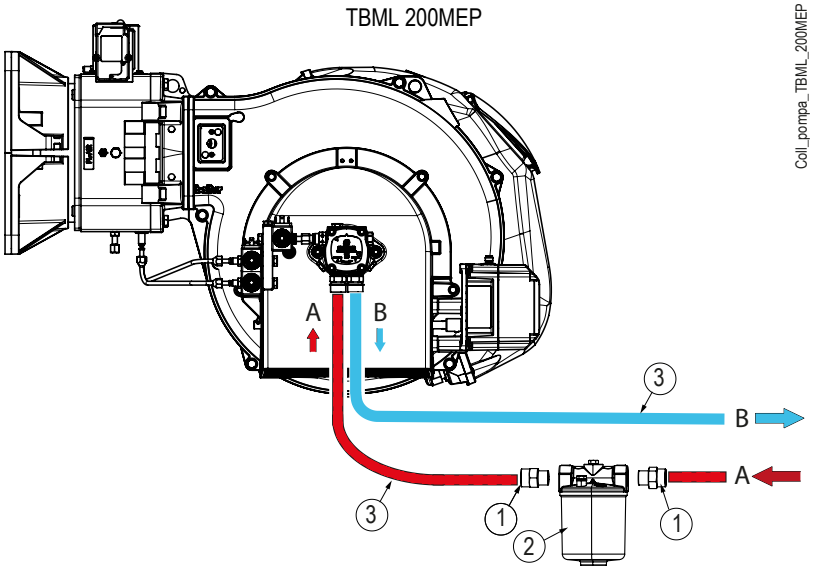

1 Ниппель фильтра
2 Фильтр жидкого топлива
3 Шланг
A ВСАСЫВАЮЩИЙ ТОПЛИВОПРОВОД
B ОБРАТНЫЙ ТОПЛИВОПРОВОД

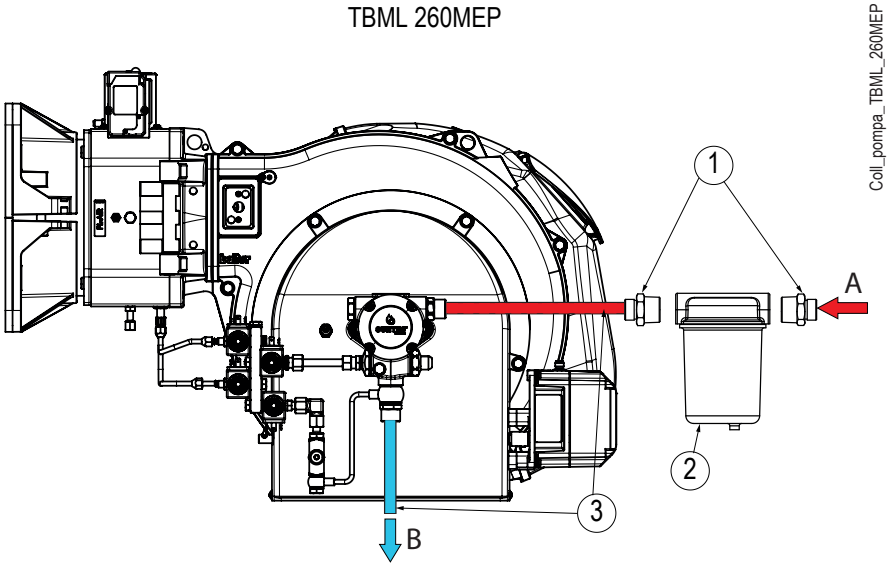

1 Ниппель фильтра
2 Фильтр жидкого топлива
3 Шланг
A ВСАСЫВАЮЩИЙ ТОПЛИВОПРОВОД
B ОБРАТНЫЙ ТОПЛИВОПРОВОД

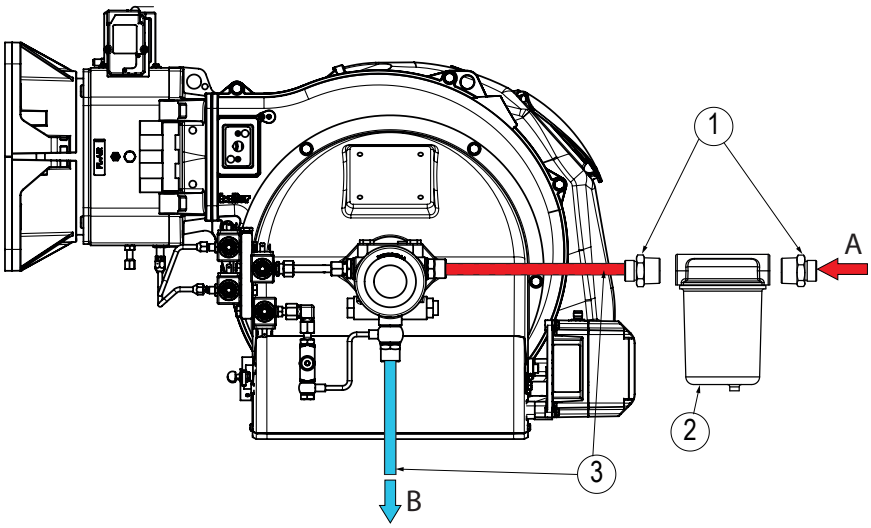

ФОРСУНКИ

ПРИМЕЧАНИЕ
Расход топлива на 1-й и 2-й ступени должен находиться между значениями, указанными в главе «Рабочие диапазоны».

Модель	форсунка
TBML 200MCP / MEP	STEINER SS 45°
TBML 260MCP / MEP	MONARCH HV 45°
TBML 360MCP / MEP	MONARCH PLP 60°

Выбирайте форсунки, соответствующие параметрам, указанным в таблицах. Максимальный расход топлива горелки представляет собой сумму расходов на двух форсунках.

Форсунка первой ступени обеспечивает расход топлива для розжига и обычно выбирается таким образом, чтобы обеспечить 40-50% от максимального расхода, который должна развивать горелка.

Поэтому форсунка 2-й ступени должна обеспечивать остаточный расход, чтобы гарантировать требуемую мощность.

Пример выбора форсунок

TBML 360MEP

Теплогенератор с тепловой мощностью: 3160 кВт

Низшая теплота сгорания дизельного топлива (PCI): 11,87 кВт ч/кг

Расход (кг/ч) =Мощность (кВт)/PCI (кВт ч/кг)

3160/11,87 = 266 кг/ч

Насос предварительно откалиброван на давление 15 бар.

Разделим, например, 50% расхода на 1-й ступени и 50% расхода на 2-й ступени.

Окажется, что и на 1-й, и на 2-й ступени форсунка должна подавать 133 kg/h.

Выбираем форсунки, используя Таблицу расхода форсунок.

В столбце (1), на основании давления насоса, можно найти расход топлива (кг/ч), необходимый для генератора.

Как только мы нашли значение, приближенное к расчетному, мы определяем размер форсунки в галлонах в час в столбце Форсунка (2).

Форсунка (2)	Давление насоса, бар (1)				
галл/час	12	13	14	15	16
6,00	24,98	26,00	26,98	27,93	28,84
6,50	27,06	28,17	29,23	30,26	31,25
7,00	29,14	30,33	31,48	32,58	33,65
7,50	31,22	32,50	33,73	34,91	36,05
8,30	34,55	35,97	37,32	38,63	39,90
9,50	39,55	41,17	42,72	44,22	45,67
10,50	43,74	45,41	47,20	48,90	50,50
12,00	50,00	52,00	54,00	55,90	57,70
13,80	57,50	59,80	62,10	64,20	66,30
15,30	63,70	66,30	68,80	71,10	73,60
17,50	72,90	75,80	78,70	81,50	84,10
19,50	81,20	84,50	87,70	90,80	93,70
21,50	89,50	93,20	96,70	100,10	103,40
24,00	99,90	104,00	107,90	111,70	115,40
28,00	116,60	121,30	125,90	130,30	134,60
30,00	124,90	130,00	134,90	139,60	144,20
галл/час	Расход на выходе форсунки кг/ч				

В нашем случае, самое близкое значение составляет 133 кг/ч, что соответствует форсунке на G.P.H. = 28,00

Таблица расхода форсунок

форсунка	Давление насоса, бар										форсунка
галл/час	11	12	13	14	15	16	17	18	19	20	галл/час
0,40	1,59	1,67	1,73	1,80	1,86	1,92	1,98	2,04	2,10	2,15	0,40
0,50	1,99	2,08	2,17	2,25	2,33	2,40	2,48	2,55	2,62	2,69	0,50
0,60	2,39	2,50	2,60	2,70	2,79	2,88	2,97	3,06	3,14	3,22	0,60
0,65	2,59	2,71	2,82	2,92	3,03	3,12	3,22	3,31	3,41	3,49	0,65
0,75	2,99	3,12	3,25	3,37	3,49	3,61	3,72	3,82	3,93	4,03	0,75
0,85	3,39	3,54	3,68	3,82	3,96	4,09	4,21	4,33	4,45	4,57	0,85
1,00	3,99	4,16	4,33	4,50	4,65	4,81	4,96	5,10	5,24	5,37	1,00
1,10	4,38	4,58	4,77	4,95	5,12	5,29	5,45	5,61	5,76	5,91	1,10
1,20	4,78	5,00	5,20	5,40	5,59	5,77	5,95	6,12	6,29	6,45	1,20
1,25	5,00	5,20	5,40	5,60	5,80	6,00	6,20	6,35	6,55	6,70	1,25
1,35	5,38	5,62	5,85	6,07	6,28	6,49	6,69	6,88	7,07	7,26	1,35
1,50	5,90	6,24	6,50	6,75	6,98	7,21	7,43	7,65	7,86	8,06	1,50
1,65	6,58	6,87	7,15	7,42	7,68	7,93	8,18	8,41	8,64	8,87	1,65
1,75	6,98	7,29	7,58	7,87	8,15	8,41	8,67	8,92	9,17	9,41	1,75
2,00	7,97	8,33	8,67	8,99	9,31	9,61	9,91	10,20	10,48	10,75	2,00
2,25	8,97	9,37	9,75	10,12	10,47	10,85	11,15	11,47	11,79	12,09	2,25
2,50	9,97	10,41	10,83	11,24	11,64	12,02	12,39	12,75	13,10	13,44	2,50
3,00	11,96	12,49	13,00	13,49	13,96	14,42	14,87	15,30	15,72	16,12	3,00
3,50	13,95	14,57	15,17	15,74	16,29	16,83	17,34	17,85	18,34	18,81	3,50
4,00	15,94	16,65	17,33	17,99	18,62	19,23	19,82	20,40	20,95	21,50	4,00
4,50	17,94	18,73	19,50	20,24	20,95	21,63	22,30	22,95	23,57	24,19	4,50
5,00	19,93	20,82	21,67	22,48	23,27	24,04	24,78	25,49	26,19	26,87	5,00
5,5	21,92	22,90	23,83	24,73	25,60	26,44	27,25	28,04	28,81	29,56	5,5
6,00	23,92	24,98	26,00	26,98	27,93	28,84	29,73	30,59	31,43	32,25	6,00
6,50	25,91	27,06	28,17	29,23	30,26	31,25	32,21	33,14	34,05	34,94	6,50
7,00	27,60	29,14	30,33	31,48	32,58	33,65	34,69	35,69	36,67	37,62	7,00
7,50	29,90	31,22	32,50	33,73	34,91	36,05	37,16	38,24	39,29	40,31	7,50
8,30	33,08	34,55	35,97	37,32	38,63	39,90	41,13	42,32	43,48	44,61	8,30
9,50	37,87	39,55	41,17	42,72	44,22	45,67	47,07	48,44	48,77	51,06	9,50
10,50	41,73	43,74	45,41	47,20	48,90	50,50	52,00	53,50	55,00	56,40	10,50
12,00	47,80	50,00	52,00	54,00	55,90	57,70	59,50	61,20	62,90	64,50	12,00
13,80	55,00	57,50	59,80	62,10	64,20	66,30	68,40	70,40	72,30	74,30	13,80
15,30	61,00	63,70	66,30	68,80	71,10	73,60	75,80	78,00	80,20	82,20	15,30
17,50	69,80	72,90	75,80	78,70	81,50	84,10	86,70	89,20	91,70	94,10	17,50
19,50	77,70	81,20	84,50	87,70	90,80	93,70	96,60	99,40	102,20	104,80	19,50
21,50	85,70	89,50	93,20	96,70	100,10	103,40	106,50	109,60	112,60	115,60	21,50
24,00	95,70	99,90	104,00	107,90	111,70	115,40	118,90	122,40	125,70	129,00	24,00
28,00	111,60	116,60	121,30	125,90	130,30	134,60	138,70	142,80	146,70	150,50	28,00
30,00	119,60	124,90	130,00	134,90	139,60	144,20	148,70	153,00	157,20	161,20	30,00
галл/час	Расход на выходе форсунки кг/ч										галл/час

Плотность дизельного топлива =0,820 / 0,830 кг/дм3 PCI = 10150 ккал/кг

PCI Низшая теплота сгорания

GPH Галлонов на час

ПОЛОЖЕНИЕ ДИСК - ЭЛЕКТРОДЫ

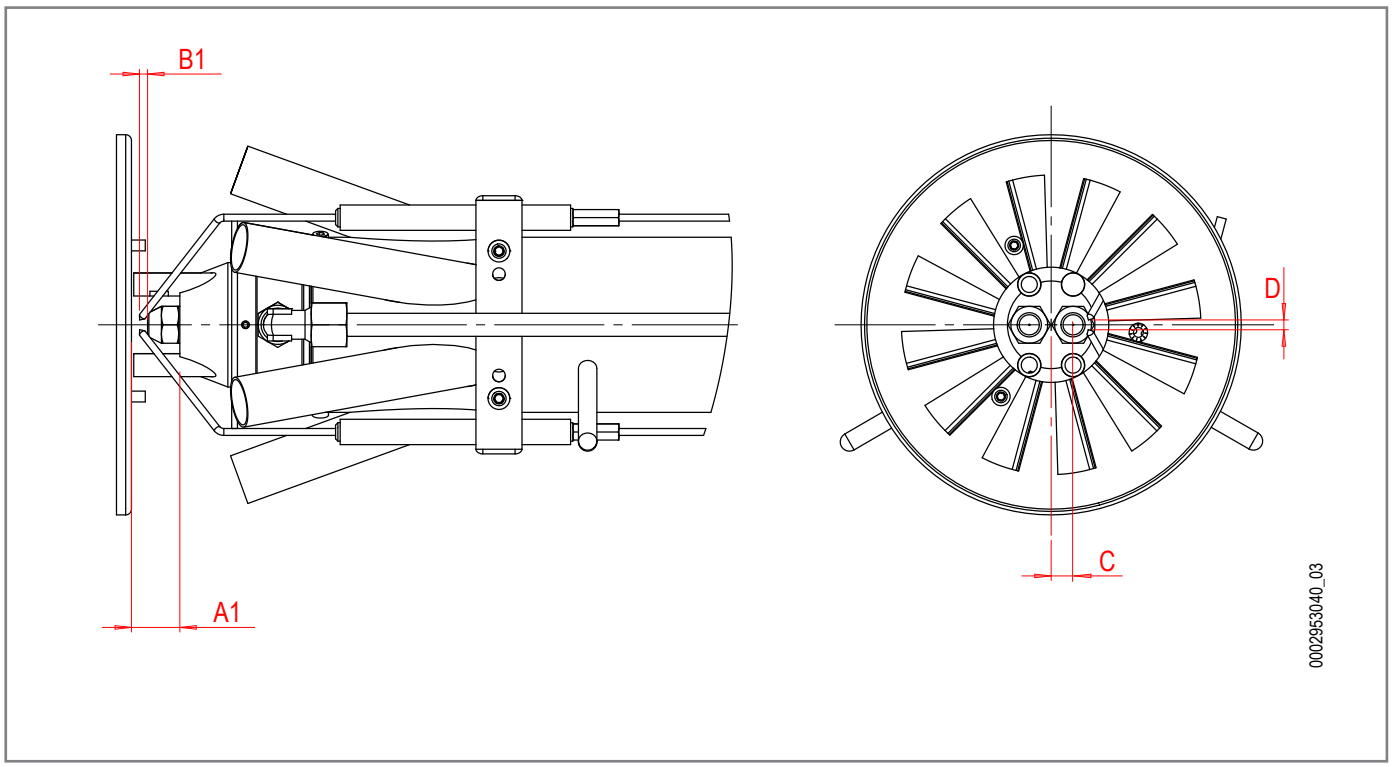

A1	Расстояние между диском и держателем форсунок
B1	Расстояние между электродом розжига и форсункой
C	Расстояние между электродами и центром держателя форсунок
D	Расстояние до электродов

	A1	B1	C	D
TBML 200MCP / MEP	20 ÷ 21	6 ÷ 7	8 ÷ 9	3 ÷ 4
TBML 260MCP / MEP	20 ÷ 21	6 ÷ 7	8 ÷ 9	3 ÷ 4
TBML 360MCP / MEP	20 ÷ 21	6 ÷ 7	8 ÷ 9	3 ÷ 4

- Размеры указаны в мм

ЭЛЕКТРИЧЕСКИЕ СОЕДИНЕНИЯ

МЕРЫ ПРЕДОСТОРОЖНОСТИ ДЛЯ ОБЕСПЕЧЕНИЯ ЭЛЕКТРОБЕЗОПАСНОСТИ

ПРИМЕЧАНИЕ
Производитель снимает с себя любую ответственность за изменения или соединения, отличные от указанных в электрических схемах горелки.

ОПАСНОСТЬ
Электрический щит под напряжением.

ОБЯЗАННОСТЬ
Открывать электрощит горелки может только квалифицированный специалист.

- Электрические соединения должны выполняться квалифицированным персоналом в соответствии с действующими нормами страны назначения.
- Для подключения к сети электропитания необходимо предусмотреть многополюсный выключатель с расстоянием между разомкнутыми контактами не менее 3 мм в соответствии с действующими нормативами техники безопасности (условие для повышенного напряжения категории III).
- Снимайте наружную изоляцию кабеля питания лишь настолько, насколько это необходимо для выполнения соединения, во избежание соприкосновения провода с металлическими частями.
- Пользование любым компонентом, потребляющим электроэнергию, требует соблюдения некоторых важных правил, а именно:

  не касайтесь горелки мокрыми частями тела и/или если вы стоите на мокром полу;
  не тяните за электрические кабели;
  не допускайте, чтобы горелка подвергалась воздействию атмосферных факторов, таких как дождь, солнце и т. д.
  В случае если принято решение о неиспользовании теплогенератора в течении некоторого времени, целесообразно отключить электрический выключатель, подающий питание на все компоненты установки, потребляющие электроэнергию (насосы, горелку и т. д.).
- Используйте гибкие кабели согласно стандарту EN60335-1:EN 60204-1

  если в оболочке из ПВХ, по меньшей мере типа H05VV-F;
  если в резиновой оболочке, по меньшей мере типа H05RR-F; LiYCY 450/750V
  если без оболочки, по меньшей мере типа FG7 o FROR, FG70H2R
- Электрооборудование исправно работает, если относительная влажность не превышает 50% при максимальной температуре в +40° C. Более высокие значения относительной влажности допускаются только при более низких температурах (например, 90% при 20° C).
- Все соединения необходимо выполнить гибкими электрическими проводами.
- Минимальное сечение кабелей питания должно быть 1,5 мм².
- Электрические провода должны находиться вдали от нагревающихся частей.
- Установка горелки разрешена лишь в зонах с уровнем загрязнения 2, как указано в стандарте EN 60204-1.
- Убедитесь, что электросеть имеет напряжение и частоту, указанные на шильдике горелки.
- На однофазной или трехфазной линии питания должен иметься отсечной выключатель с плавкими предохранителями.
- Главная линия и соответствующий выключатель с предохранителями должны выдерживать максимальный потребляемый ток горелки.

Устанавливается компанией, выполняющей монтаж

- Установите подходящий разъединитель для каждой линии питания горелки.
- Горелка может устанавливаться только в системах TN или TT. Она не должна устанавливаться в изолированных системах типа IT.
- Ни в коем случае не подключайте функцию автоматического сброса (путем необратимого удаления соответствующего пластикового язычка) на тепловом устройстве, установленном для защиты двигателя вентилятора.
- При подключении кабелей к клеммам электрооборудования следует предусмотреть запас заземляющего провода по длине, чтобы предотвратить его случайное отключение из-за возможных механических нагрузок.
- Предусмотрите цепь аварийного останова, способную выполнять одновременный останов по категории 0 как на однофазной 230Vac, так и на трехфазной 400Vac линии. Отсечение обеих линий электропитания способно обеспечить переход в безопасное состояние в кратчайшие сроки.
- Устройство аварийного отключения должно отвечать требованиям, установленным действующими нормами.

  Рекомендуется, чтобы устройство аварийного останова было красного цвета на желтом фоне.
  Устройство аварийного отключения должно иметь фиксатор разомкнутого состояния и иметь возможность ручного востановления.
  При восстановлении устройства аварийного отключения горелка не должна запускаться автоматически, а должна требовать дальнейших действий оператора по ее запуску в работу.
  Устройство аварийного отключения должно быть хорошо различимым, легко доступным и расположенным в непосредственной близости от горелки. Оно не должно находиться внутри защитных систем или за дверьми, открываемыми с применением ключей или инструментов.
- Чтобы обеспечить легкий доступ оператора к операциям по техническому обслуживанию и регулировке, предоставьте план обслуживания, позволяющий гарантировать, что панель управления будет расположена в пределах 0.4 ÷ 2.0 метров от плана обслуживания.
- При подключении силовых кабелей и кабелей управления к электрическому оборудованию горелки снимите защитные колпачки и установите подходящие кабельные вводы, обеспечивающие степень защиты «IP», равную или выше указанной на шильдике горелки.

Подключения выполняются монтажной компанией

Носите защитную одежду с электростатическими характеристиками.

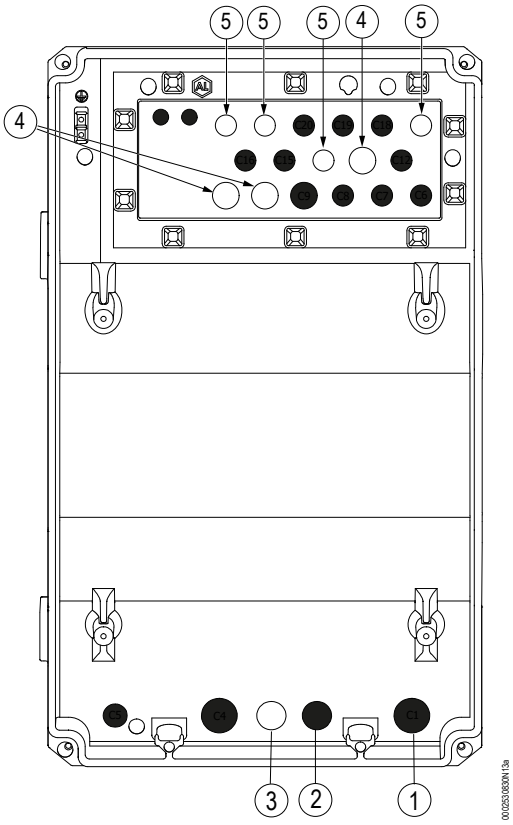

1 Трехфазное питание
2 Однофазное питание
3 В наличии - Выбить M20
4 В наличии M20
5 В наличии M16

ОПАСНОСТЬ

Электрическая панель под напряжением. Риск поражения электрическим током.

Электрические соединения должны выполняться при отсутствии электропитания.

Отключите электропитание с главного рубильника системы.

ВНИМАНИЕ

Индикаторная панель связана с крышкой. Не тянуть.

- Чтобы открыть крышку электрической панели, открутите винты (1).

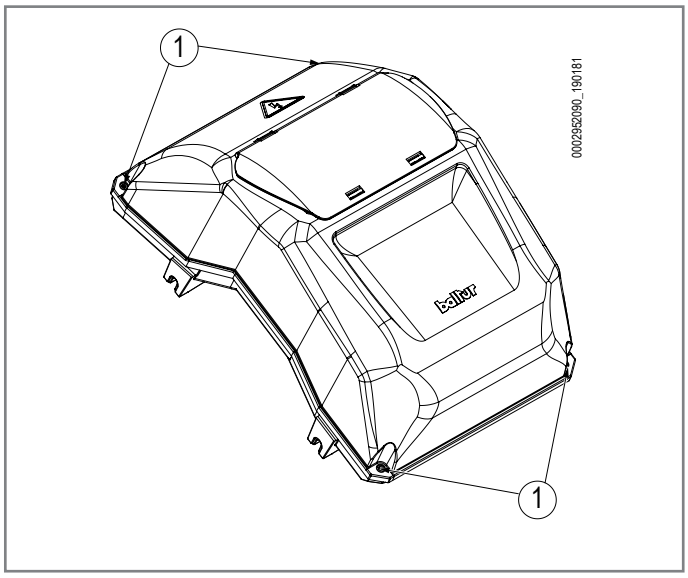

- Медленно поднимите крышку панели (2) и поверните ее, пока не увидите плату (3).

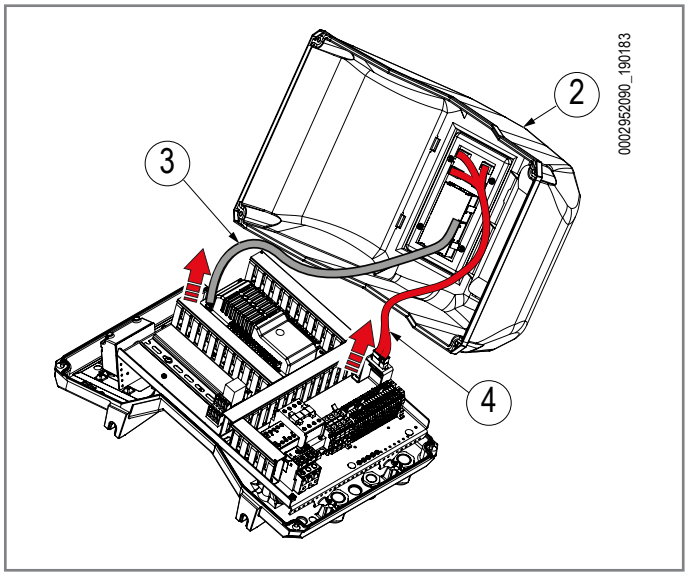

- Отсоедините кабель индикаторной панели (5) от разъема (4).

Для выполнения электрических соединений обращайтесь к электрическим схемам.

- Чтобы закрыть панель, выполните описанные выше действия в обратном порядке.

ПОСЛЕДОВАТЕЛЬНОСТЬ ФУНКЦИОНИРОВАНИЯ НА ЖИДКОМ ТОПЛИВЕ

Подготовительные требования:

- Система управления горелкой-теплогенератором активна для запроса тепла.
- Регулировки завершены.
- Наличие напряжение на пульте ((1) включен).
- Выберите вид топлива (5).
- Запустите горелку, установив переключатель (2) в положение "I".

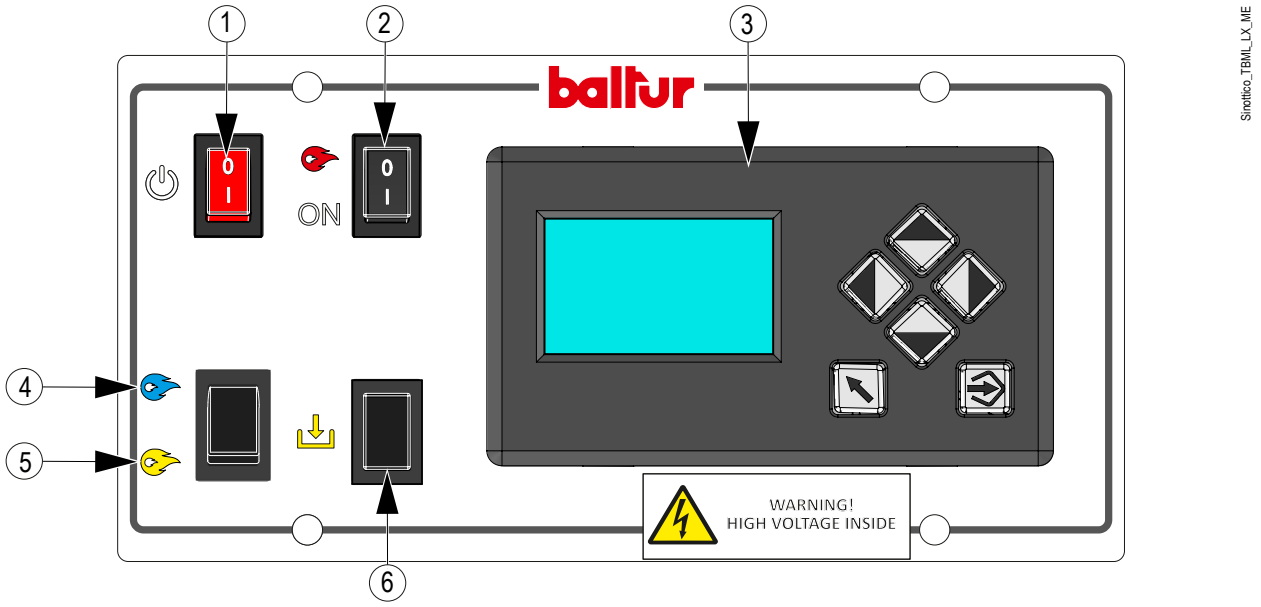

1 Питание ВКЛ
2 Выключатель пуска горелки
3 Дисплей
4 Работа на газообразном топливе (синего пламени)
5 Работа на жидком топливе (желтого пламени)
6 Заправка жидкого топлива

Напряжение поступает на оборудование после запроса тепла от теплогенератора.

- Этап предварительной продувки:запуск двигателя вентилятора,серводвигатель подачи воздуха перемещается в положение максимального открытия,реле давления воздуха замыкается.
- В конце фазы предварительной продувки серводвигатель приводит воздушную заслонку в положение зажигания.
- Включается трансформатор розжига.
- Открываются предохранительные клапаны и клапан 1-ой ступени.
- Горелка включается на 1-ой ступени.
- В случае потребности в тепле серводвигатель открывает электромагнитный клапан второй ступени и регулирует открытие воздушной заслонки на максимальную мощность.
- Горелка вырабатывает максимальную мощность, на которую она отрегулирована.
- Горелка следует настройкам системы управления теплогенератором – горелкой.
- Как только запрос на тепло будет удовлетворен, горелка выключится.

На дисплее (3) отображается рабочее состояние и возможные ошибки.

ПРИМЕЧАНИЕ
Для получения более подробной информации обращайтесь к справочнику, который поставляется в комплекте с инструкцией.

ПОСЛЕДОВАТЕЛЬНОСТЬ ФУНКЦИОНИРОВАНИЯ ГОРЕЛКИ НА ГАЗООБРАЗНОМ ТОПЛИВЕ

Подготовительные требования:

- Система управления горелкой-теплогенератором активна для запроса тепла.
- Регулировки завершены.
- Разрешение реле минимального давления газа.
- Наличие напряжение на пульте ((1) включен).
- Выберите вид топлива (4).
- Запустите горелку, установив переключатель (2) в положение "I".

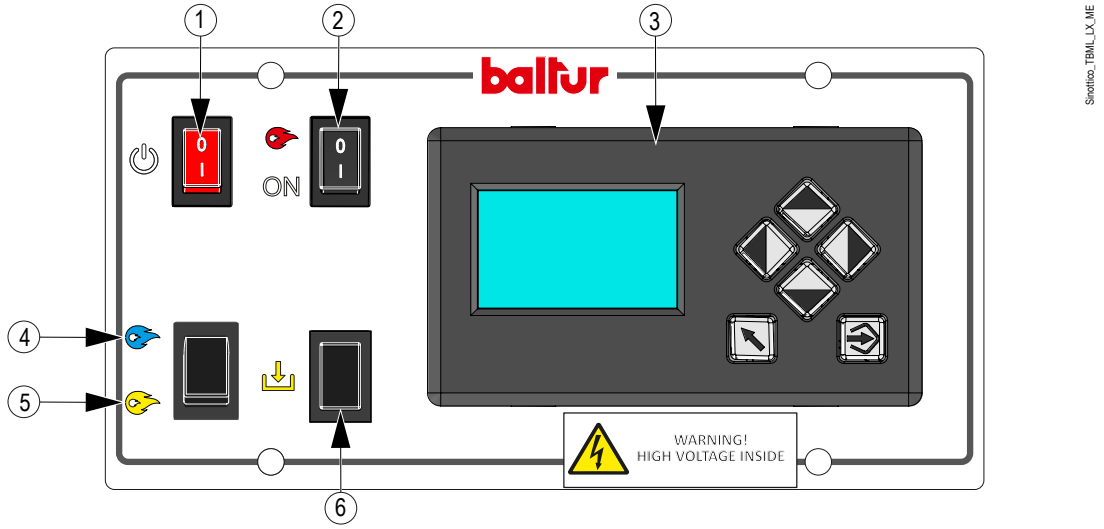

1 Питание ВКЛ
2 Выключатель пуска горелки
3 Дисплей
4 Работа на газообразном топливе (синего пламени)
5 Работа на жидком топливе (желтого пламени)
6 Заправка жидкого топлива

Напряжение поступает на оборудование после запроса тепла от теплогенератора.

- Этап предварительной продувки:запуск двигателя вентилятора,серводвигатель подачи воздуха перемещается в положение максимального открытия,реле давления воздуха замыкается.
- Серводвигатель в переходит в положение розжига.
- Серводвигатель подачи топлива достигает заданного значения запуска.
- Включается трансформатор розжига.
- Открывается газовый клапан на рампе.
- Горелка включается и переходит на минимальную мощность.
- В случае запроса на тепло горелка переключается на максимальную мощность, на которую она была отрегулирована.
- Горелка следует настройкам системы управления теплогенератором – горелкой.
- Как только запрос на тепло будет удовлетворен, горелка выключится.

Описание работы в режиме модуляции

Регулятор мощности с помощью датчика, установленного на генераторе, модулирует мощность горелки при изменении обнаруженного давления/температуры по отношению к заданному.

Последовательность работы горелки после фазы предварительной продувки и розжига изменяется следующим образом:

- Если значение давления/температуры ниже заданного значения, горелка постепенно достигает максимальной мощности, на которую она была отрегулирована.
- Когда давление/температура генератора приближается к заданному значению, срабатывает регулятор и постепенно регулирует мощность горелки до минимума.
- Горелка на минимальной мощности отключается при достижении заданного значения давления/температуры.

ПРИМЕЧАНИЕ
Для получения более подробной информации обращайтесь к справочнику, который поставляется в комплекте с инструкцией.

РОЗЖИГ И РЕГУЛИРОВКА

ПРЕДУПРЕЖДЕНИЯ ПРИ ЗАПУСКЕ

Носите защитную одежду с электростатическими характеристиками.

ОБЯЗАННОСТЬ

Первый ввод в эксплуатацию горелки должен выполняться квалифицированными и обученными работе с данным оборудованием специалистами, как указано в данном руководстве, и в соответствии с действующими нормами и правовыми нормами.

ВНИМАНИЕ

Заполните насос перед тем, как разжигать горелку.

Насосы, работающие без топлива, может заклинить, и они могут выйти из строя.

РИСК ВЗРЫВА

Прежде чем приступить к работе с горелкой, убедитесь, что отсечной вентиль подачи топлива закрыт.

Риск взрыва из-за утечки топлива при наличии легковоспламеняющихся источников.

Избегайте искр, трения, ударов и источников тепла.

Проверьте отсутствие утечек газа.

- После закрепления горелки на котле проведите испытания и убедитесь в отсутствии зазоров,, через которые могло бы выходить пламя.
- Проверьте герметичность топливопроводов в системе.
- Удостоверьтесь, что расход топлива соответствует требуемой мощности горелки.
- Проверьте, чтобы параметры системы подачи топлива соответствовали требуемому расходу топлива на горелке, и чтобы она была оснащена всеми предохранительными и контрольными устройствами, предусмотренными действующими нормативами.
- Отрегулируйте расход топлива горелки с учетом мощности, необходимой для теплогенератора.
- Давление подачи топлива должно находиться в пределах, указанных на шильдике горелки, и/или в руководстве по эксплуатации горелки.
- Проверьте правильную затяжку на всех клеммах с кабелями питания.

ПРЕДВАРИТЕЛЬНЫЕ ДЕЙСТВИЯ

Газообразное топливо

- Убедитесь, что давление подачи газа находится в пределах значений, указанных на табличке газовой рампы.
- Выпустите воздух из газопровода до входа на рампу.
- Настройка реле давления:

  Установите реле минимального давления газа в начале шкалы.

  Установите реле максимального давления газа в конце шкалы.

  Установите реле давления воздуха в начале шкалы.
- Отрегулируйте головку горелки, доведя утановленное значение по указателю до половины от максимального, указанного в таблице (см. главу «Регулировка головки горелки»).

ПРИМЕЧАНИЕ
Во время регулировки при первом розжиге, при необходимости, воздействуйте на градуированный сектор, имеющийся на головке горелки, чтобы отрегулировать поток воздуха и оптимизировать сгорание, обращаясь к главе "Регулировка головки горелки".

	X (мм)	№ по градуированному сектору (1÷5)
TBML 200MCP / MEP	144	1
	178	5
TBML 260MCP / MEP	143	1
	178	5
TBML 360MCP / MEP	147	1
	182	5

ПРИМЕЧАНИЕ
Только если присутствует **клапан MBDLE**

- Ослабьте винт (4).

- Поверните регулятор расхода рабочего клапана (1) против часовой стрелки до максимального открытия.

- Поверните быстросъемную регулировочную крышку (2) на половину хода.

- С помощью отвертки поверните регулировочный винт стабилизатора давления (3) по часовой стрелке до тех пор, пока он не закроется, а затем откройте его, повернув его против часовой стрелки на 15/20 полные обороты.

- Затяните винт (4).

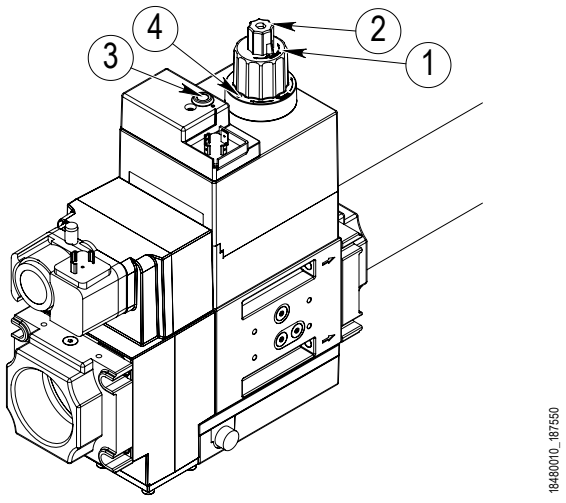

1 - Регулятор расхода рабочего клапана
2 - Быстросъемная регулировочная крышка
3 - Регулировочный винт стабилизатора давления
4 - Винт

Проверка направления вращения двигателя вентилятора

- Включите питание, переведя переключатель ВКЛ/ВЫКЛ (1) в положение «I».
- Установите переключатель топлива (4) на ГАЗ (синее пламя).
- Нажмите кратковременно кнопку заправки жидкого топлива (3).
- Удостоверьтесь, что двигатель вращается по часовой стрелке.

Изменение направления вращения двигателя

ОПАСНОСТЬ
Электрический щит под напряжением.

ОБЯЗАННОСТЬ
Открывать электрический щит горелки можно только квалифицированным работникам.

Если необходимо изменить направление вращения двигателя, действуйте следующим образом:

- Отключите питание от разъединителей однофазной/трехфазной линии.
- Откройте крышку электрической панели, открутив винты (1).
- Поменяйте местами две фазы на клеммнике (8) (L2/L3).
- Закройте крышку электрической панели, закрутив винты (1).
- Снова включите горелку, замкнув разъединители однофазной/трехфазной линии.

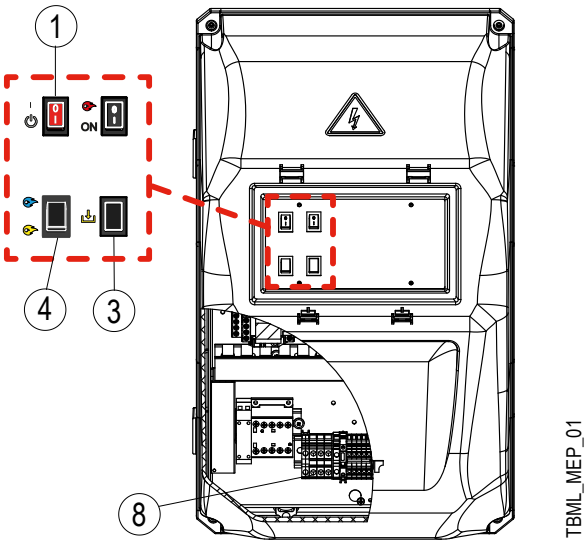

1 - Главный выключатель ВКЛЮЧЕН-ВЫКЛЮЧЕН
3 - Кнопка заправки жидкого топлива
4 - Переключатель топлива
8 - Клеммная колодка горелки

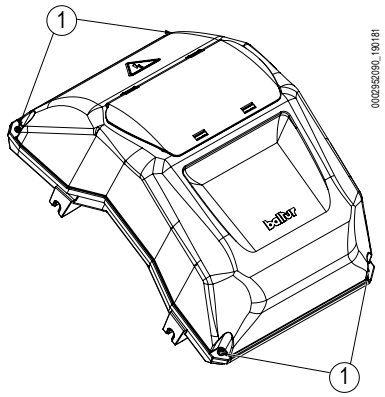

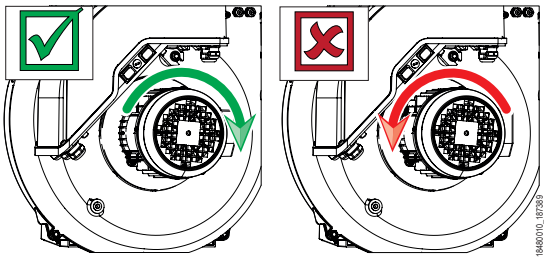

Жидкое топливо

- Убедитесь, что жидкое топливо правильно циркулирует в системе и питает насос горелки.
- Проверьте, наличие топлива в топливном баке.
- Проверьте, чтобы все вентили на всасывающем и обратном топливопроводах, а также все топливные запорные устройства были открыты.
- Убедитесь, что насос погружен.

ОПАСНОСТЬ
Электрический щит под напряжением.

ОБЯЗАННОСТЬ
Открывать электрический щит горелки можно только квалифицированным работникам.

ПРИМЕЧАНИЕ
Для запуска горелки убедитесь, что термостатическая линия закрыта.

- Установите переключатель топлива (4) на жидкое топливо (желтое пламя).
- Открутите штуцер вакуумметра на насосе (7) (7.1)
- Заполните насос жидким топливом и закройте его.

ВНИМАНИЕ
Если трубопровод длинный, необходимо выпустить воздух через специальный воздуховыпускной штуцер. Если такового нет на насосе, используйте штуцер манометра.

- Подайте напряжение на горелку, замкнув разъединители однофазной/трехфазной линии.
- Включите горелку, установив переключатель (1) в положение "I".
- Ослабьте штуцер манометра и выпуска воздуха (2), чтобы стравить воздух, оставшийся в подающей трубе.
- Когда из штуцера манометра и выпуска воздуха (2) начнет выходить топливо, затяните штуцер.
- Переведите переключатель (1) в положение «O».
- Если шланг уже подключен, отсоедините его от возвратной трубы.
- Включите горелку, установив переключатель (1) в положение "I".
- Подождите, пока топливо не потечет из обратного трубопровода, и выключите горелку.
- Присоедините шланг обратной линии к трубопроводу и откройте на нем имеющиеся затворы. Горелка готова к розжигу.

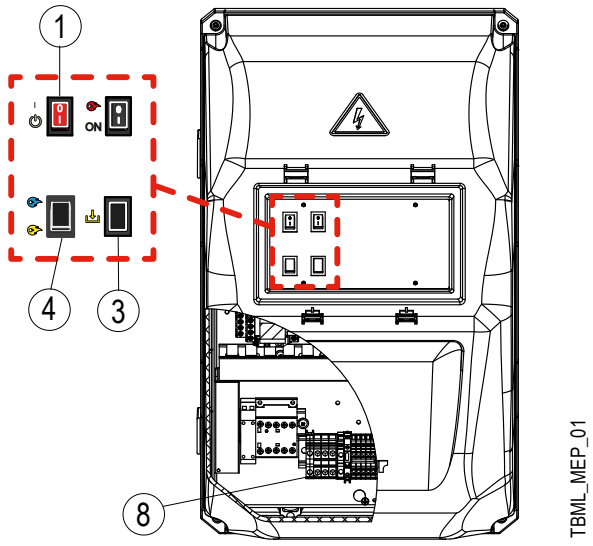

1 - Главный выключатель ВКЛЮЧЕН-ВЫКЛЮЧЕН
3 - Кнопка заправки жидкого топлива
4 - Переключатель топлива
8 - Клеммная колодка горелки

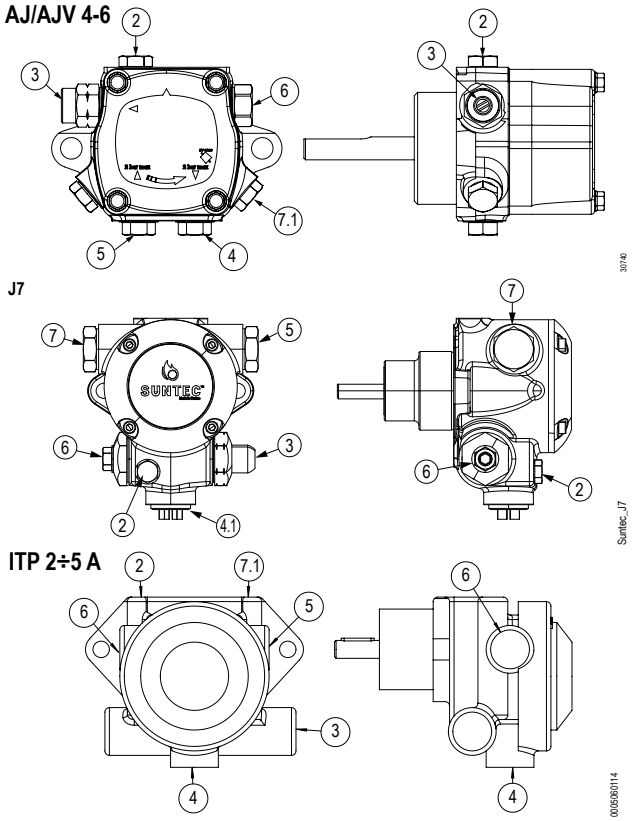

2 Штуцер для манометра и выпуска воздуха
7 Штуцер для вакуумметра
7.1 Подключение вакуумметра и внутреннего байпаса

РЕГУЛИРОВКА ГОЛОВКИ ГОРЕЛКИ

Головка оснащена системой регулировки, которая позволяет открыть или закрыть воздушный зазор между диском (3) и диффузором (5).

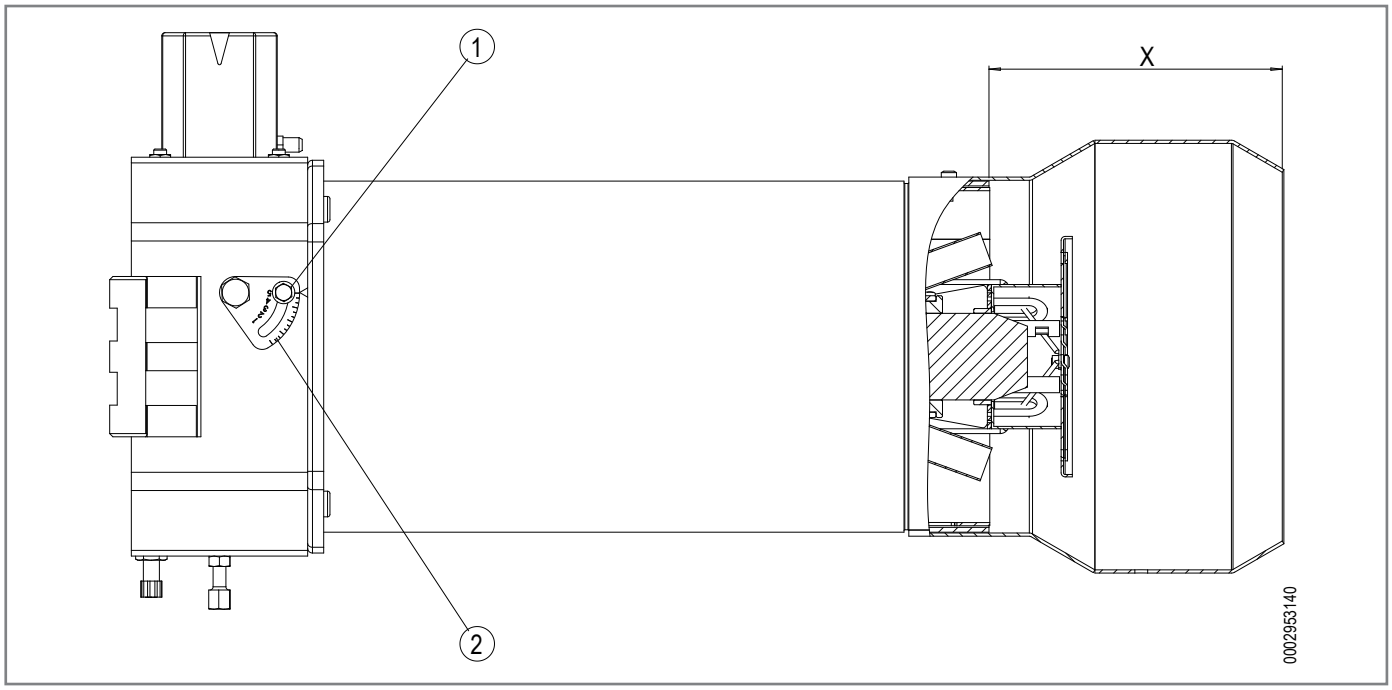

Для регулировки потока воздуха выполните следующие действия:

- Ослабьте винт (1).
- Поверните градуированный сектор (2), чтобы изменить расстояние X (см. значения, указанные в таблице).

ПРИМЕЧАНИЕ
Постепенно поворачивайте градуированный сектор (2).

- Затяните винт (1).

	X (мм)	№ по градуированному сектору (1÷5)
TBML 200MCP / MEP	106	1
	141	5
TBML 260MCP / MEP	108	1
	143	5
TBML 360MCP / MEP	147	1
	182	5

РЕГУЛИРОВКА ЖИДКОГО ТОПЛИВА ПРИ ПЕРВОМ РОЗЖИГЕ

При первом розжиге горелки отрегулируйте расход жидкого топлива и воздуха горения, а затем приступайте к регулировке расхода газообразного топлива.

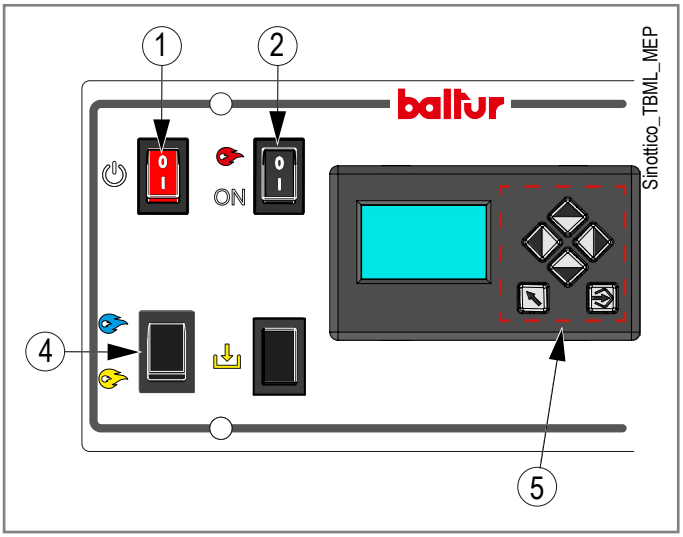

ПРИМЕЧАНИЕ
Используйте систему регулировки высокого/низкого пламени (при ее наличии) или регулятор плавной модуляции для регулировки тепловой мощности.

При отсутствии системы регулировки установите трехпозиционный переключатель на клеммы (43-80-81) клеммной колодки электрического щита (см. схему электропроводки).

ОПАСНОСТЬ
Электрический щит под напряжением.

ПРИМЕЧАНИЕ
Горелка предварительно настроена с кривой на 3 точках: минимальная точка, максимальная точка, точка розжига.

Чтобы отрегулировать мощность горелки, действуйте следующим образом:

- Установите газоанализатор для отображения параметров горения и выполнения оптимальной регулировки горелки.
- Установите манометр на насос для проверки давления топлива.
- Установите переключатель топлива (4) на жидкое топливо (желтое пламя).

Регулировка мощности розжига

- Включите горелку, установив переключатель (1) в положение "I".
- Запустите горелку, установив переключатель (2) в положение "I".
- Если контакты термостатов или реле давления (предохранительные и регулировки) замкнуты, запускается рабочий цикл.
- Открываются предохранительные клапаны и клапан 1-ой ступени.
- Отрегулируйте подачу воздуха так, чтобы розжиг происходил без блокировки.

Минимальная мощность

- Используйте кнопки пользовательского интерфейса (5), чтобы перевести горелку в минимальную точку рабочей кривой.
- Отрегулируйте серводвигатель подачи воздуха, чтобы обеспечить правильное горение.
- Проанализируйте дымовые/выхлопные газы, чтобы убедиться в правильности процесса сгорания, как указано в таблице «Выбросы».

Максимальная мощность

- Используйте кнопки пользовательского интерфейса (5), чтобы настроить горелку на максимальную точку рабочей кривой.
- Отрегулируйте серводвигатель подачи воздуха, чтобы обеспечить правильное горение.

Если после завершения регулировок вы почувствуете необычную вибрацию или шум, либо желаемая максимальная мощность не будет достигнута, обратитесь в Службу технической поддержки.

Выбросы

Проведите анализ дымовых газов.

См. таблицу, чтобы отрегулировать горелку (согласно нормативу EN267).

O2%	CO2%	Бахарах	CO (мг/кВтч)
4-5	<12	<1	<110

Регулировка байпаса на обратном контуре

ТОЛЬКО ДЛЯ TBML 260-360MEP

Байпасный клапан на обратной линии обеспечивает переток части топлива в момент пуска горелки для обеспечения плавности розжига.

Клапан открывается только в первые секунды фазы розжига.

Расход топлива, проходящего через байпасный клапан, можно регулировать с помощью винта (16), расположенного под крышкой.

Манометр установленный вместо заглушки (17) должен показывать примерно 9 бар во время открытия байпасного клапана.

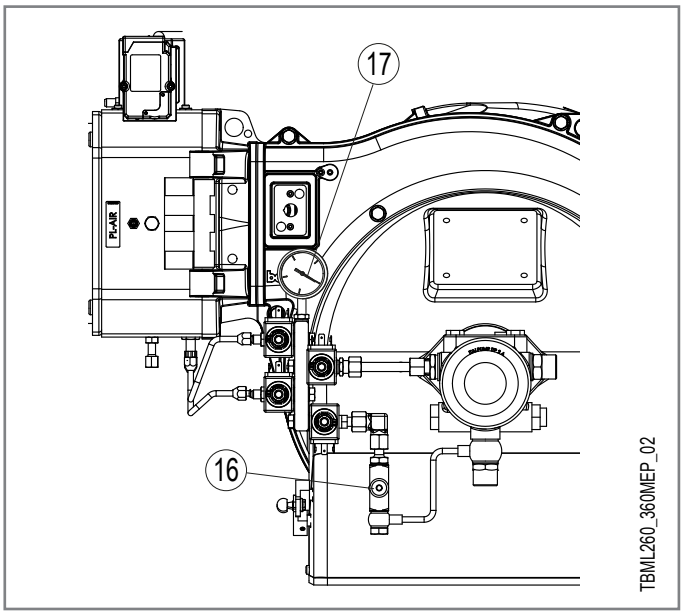

РЕГУЛИРОВКА ГАЗООБРАЗНОГО ТОПЛИВА ПРИ ПЕРВОМ РОЗЖИГЕ

При первом розжиге горелки отрегулируйте расход жидкого топлива и воздуха горения, а затем приступайте к регулировке расхода газообразного топлива.

ПРИМЕЧАНИЕ
Используйте систему регулировки высокого/низкого пламени (при ее наличии) или регулятор плавной модуляции для регулировки тепловой мощности.

При отсутствии системы регулировки установите трехпозиционный переключатель на клеммы (43-80-81) клеммной колодки электрического щита (см. схему электропроводки).

ОПАСНОСТЬ
Электрический щит под напряжением.

- Установите газоанализатор для отображения параметров горения и выполнения оптимальной регулировки горелки.
- Установите манометр на штуцер отбора давления (13) (см. главу «Регулировка давления газообразного топлива»).
- Включите горелку, установив переключатель (1) в положение "I".
- Установите переключатель топлива (4) на ГАЗ (синее пламя).
- Запустите горелку, установив переключатель (2) в положение "I".
- Если контакты термостатов или реле давления (предохранительные и регулировки) замкнуты, запускается рабочий цикл.

ПРИМЕЧАНИЕ
Чтобы настроить горелку, обращайтесь к краткому руководству по блоку управления.

Чтобы отрегулировать мощность горелки, действуйте следующим образом:

Мощность розжига

ВНИМАНИЕ
Мощность в точке розжига должна быть ≥ на минимальной мощности рабочего диапазона.

См. параграф «Рабочая область».

Точка розжига горелки устанавливается на большей мощности, чем минимальная мощность.

- Выключите и снова включите горелку используя переключатель(2), чтобы проверить правильность розжига после выполненных регулировок.

В случае пропуска розжига:

- Используйте кнопки пользовательского интерфейса (5), чтобы отображать и регулировать положения серводвигателя топлива и воздуха.
- Выключите и снова включите горелку используя переключатель(2), чтобы проверить правильность розжига после выполненных регулировок.

Минимальная мощность

- Используйте кнопки пользовательского интерфейса (5), чтобы перевести горелку в минимальную точку рабочей кривой.
- Отрегулируйте серводвигатель подачи воздуха, чтобы обеспечить правильное горение.
- Горелка находится на минимальной мощности.
- Проверьте количество подаваемого газа по показаниям счетчика, чтобы получить тепловую мощность.
- Если полученная мощность не соответствует желаемой, повторите действия.
- Проверьте количество подаваемого газа по показаниям счетчика, чтобы получить тепловую мощность, необходимую генератору.

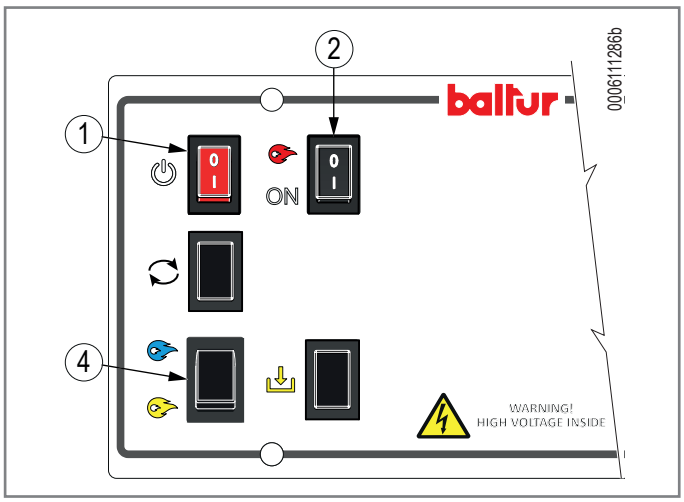

Промежуточные мощности

- Блок управления задает кривую работы.
- Используйте кнопки пользовательского интерфейса (5), чтобы проверить правильность сгорания во всех промежуточных точках кривой.
- При необходимости отрегулируйте положение серводвигателей подачи топлива и воздуха.

Максимальная мощность

- Используйте кнопки пользовательского интерфейса (5), чтобы настроить горелку на максимальную точку рабочей кривой.
- Горелка находится на максимальной мощности.
- Используйте регулятор давления, расположенный на рампе, чтобы скорректировать расход газа в соответствии с тепловой мощностью, необходимой генератору (см. главу «Потери давления метана/СУГ»).
- Отрегулируйте серводвигатель подачи воздуха, чтобы обеспечить правильное горение.

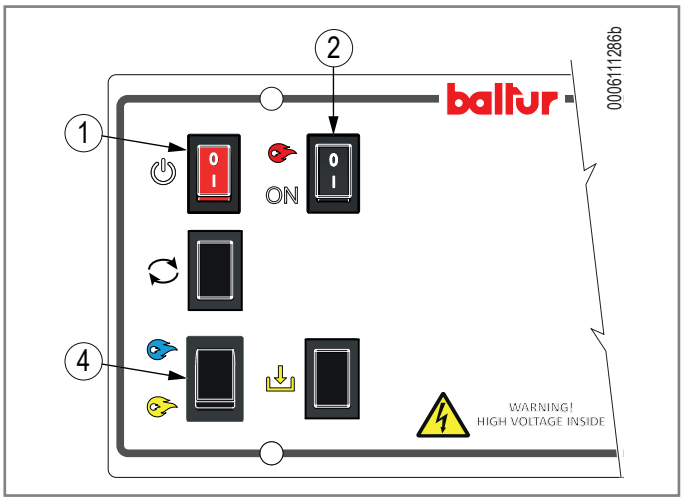

Выбросы

Проведите анализ дымовых газов.

См. таблицу, чтобы отрегулировать горелку (согласно нормативу EN676).

Газ	O2%	CO2%	CO (ppm)	CO (мг/нм3) 3%O2	CO (мг/кВтч)
G 20	2,5-4	<10	<93	<116	<100
G 31	2,5-4	<10	<93	<116	<100

После завершения регулировки мощности:

- Выключите и снова включите горелку используя переключатель(2), чтобы проверить правильность розжига после выполненных регулировок.

Если после завершения регулировок вы почувствуете необычную вибрацию или шум, либо желаемая максимальная мощность не будет достигнута, обратитесь в Службу технической поддержки.

РЕГУЛИРОВКА ДАВЛЕНИЯ ГАЗООБРАЗНОГО ТОПЛИВА

Для предварительной настройки расхода газа используйте кривую потери давления на головке горелки.

Используйте кривую мощность-давление для каждой модели в качестве эталона.

Как только вы нашли значение давления, соответствующее желаемой мощности, отрегулируйте газовый клапан, пока не будет получено указанное давление, измеряя давление основного газа в точке отбора давления (13).

Проверьте параметры сгорания и при необходимости отрегулируйте параметры с помощью соответствующего инструмента.

ПРИМЕЧАНИЕ
Описанный метод позволяет только приблизительно оценить тепловую мощность горения, для более точной оценки требуются данные газового счетчика.

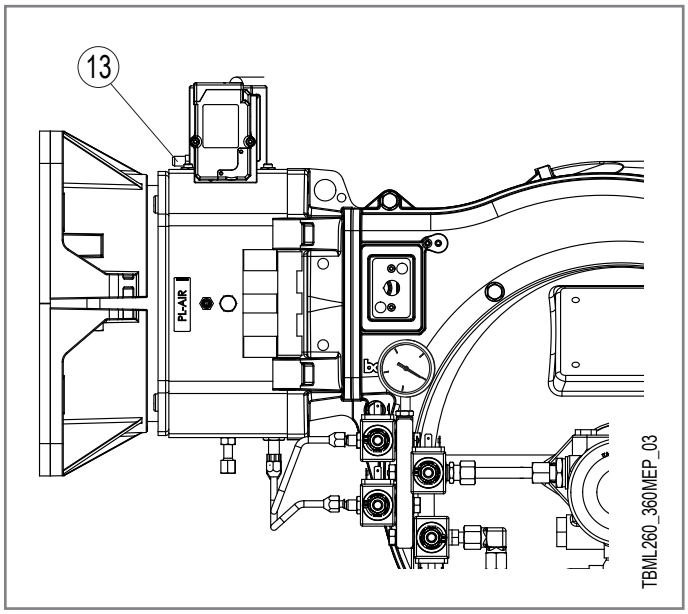

ПОТЕРИ ДАВЛЕНИЯ ГАЗООБРАЗНОГО ТОПЛИВА НА ГОЛОВКЕ

Пример:

Горелка TBML 360MEP

Мощность, которую нужно получить: 3000 кВт

Давление в камере сгорания: 5 мбар

На кривой потерь в головке рядом с мощностью 3000 кВт формируются потери в 11 мбар.

К этим значениям прибавьте давление в камере: 11+5=16 мбар.

Это эталонное давление в точке отбора давления (13) для получения мощности в 3000 кВт.

Затем выполните регулировку клапана и проверку расхода.

Потери давления (метан)

TBML 200MEP

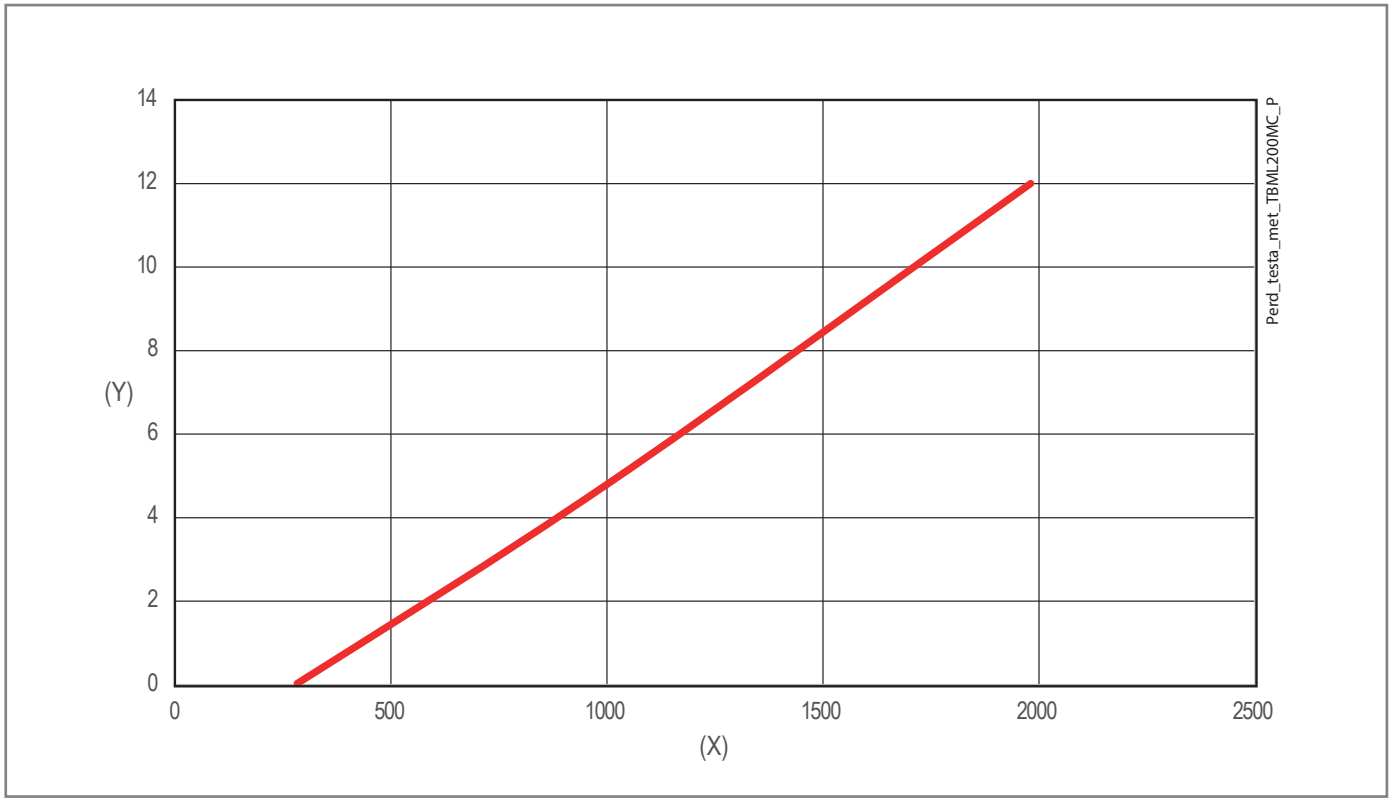

TBML 260MEP

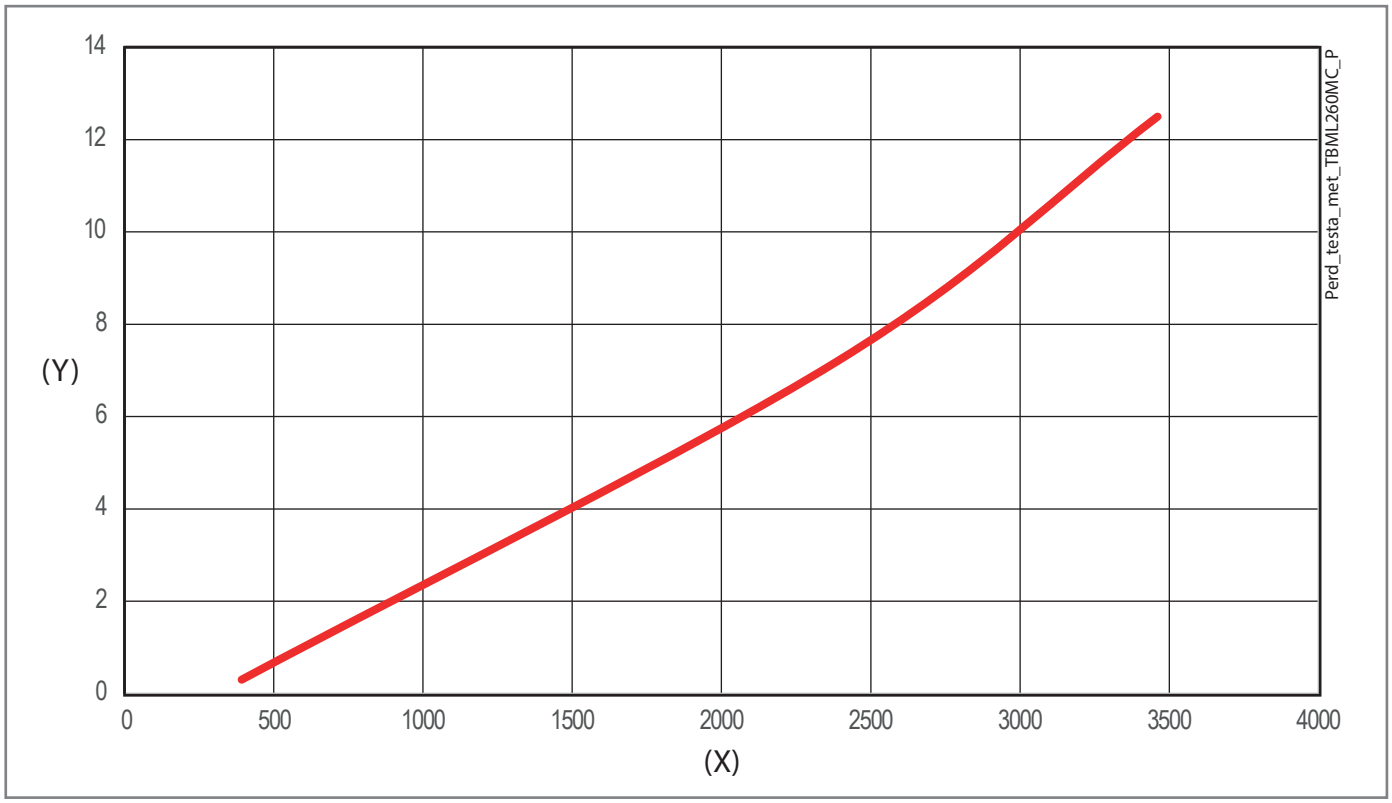

(X) Тепловая мощность (kW) (Y) Давление (мбар/чПа)

TBML 360MEP

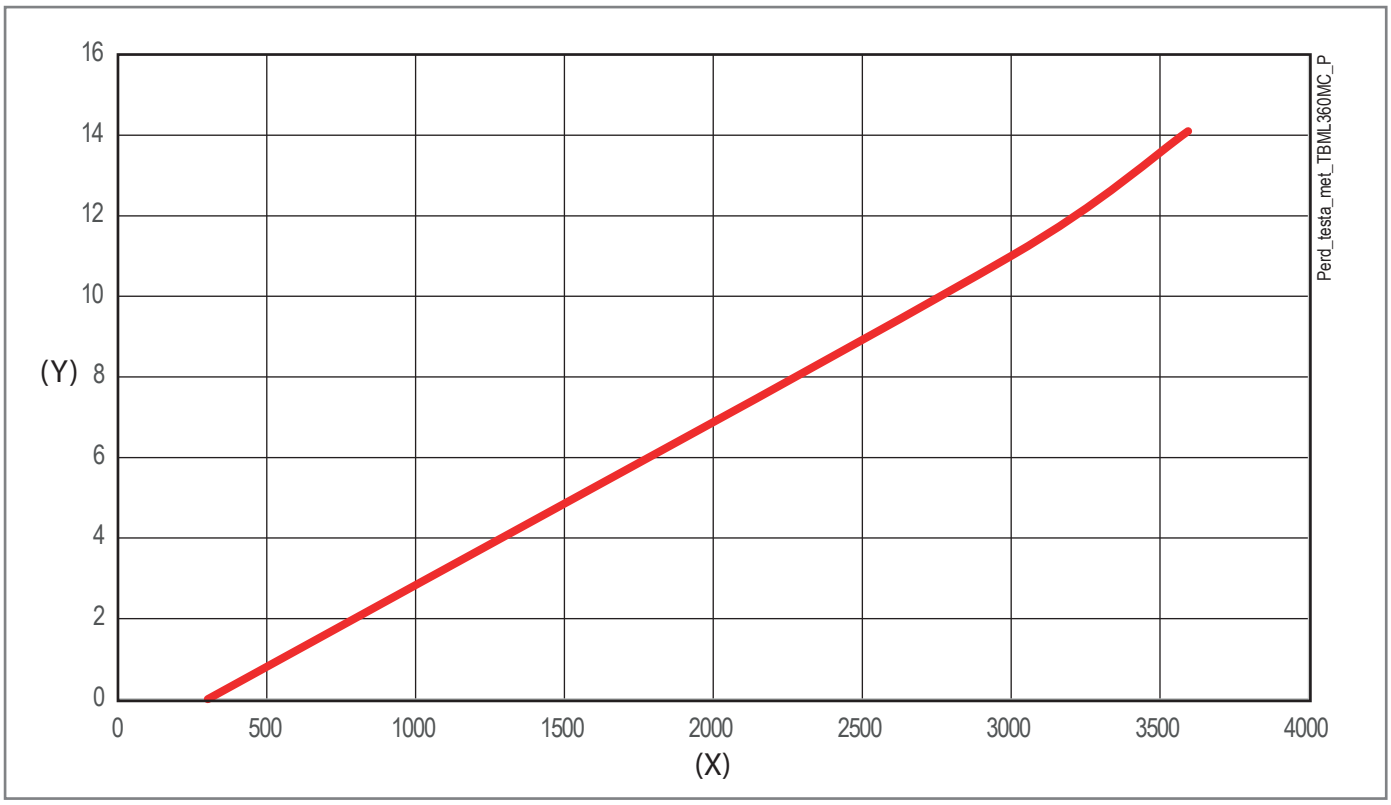

Потери давления (СУГ)

TBML 200MEP

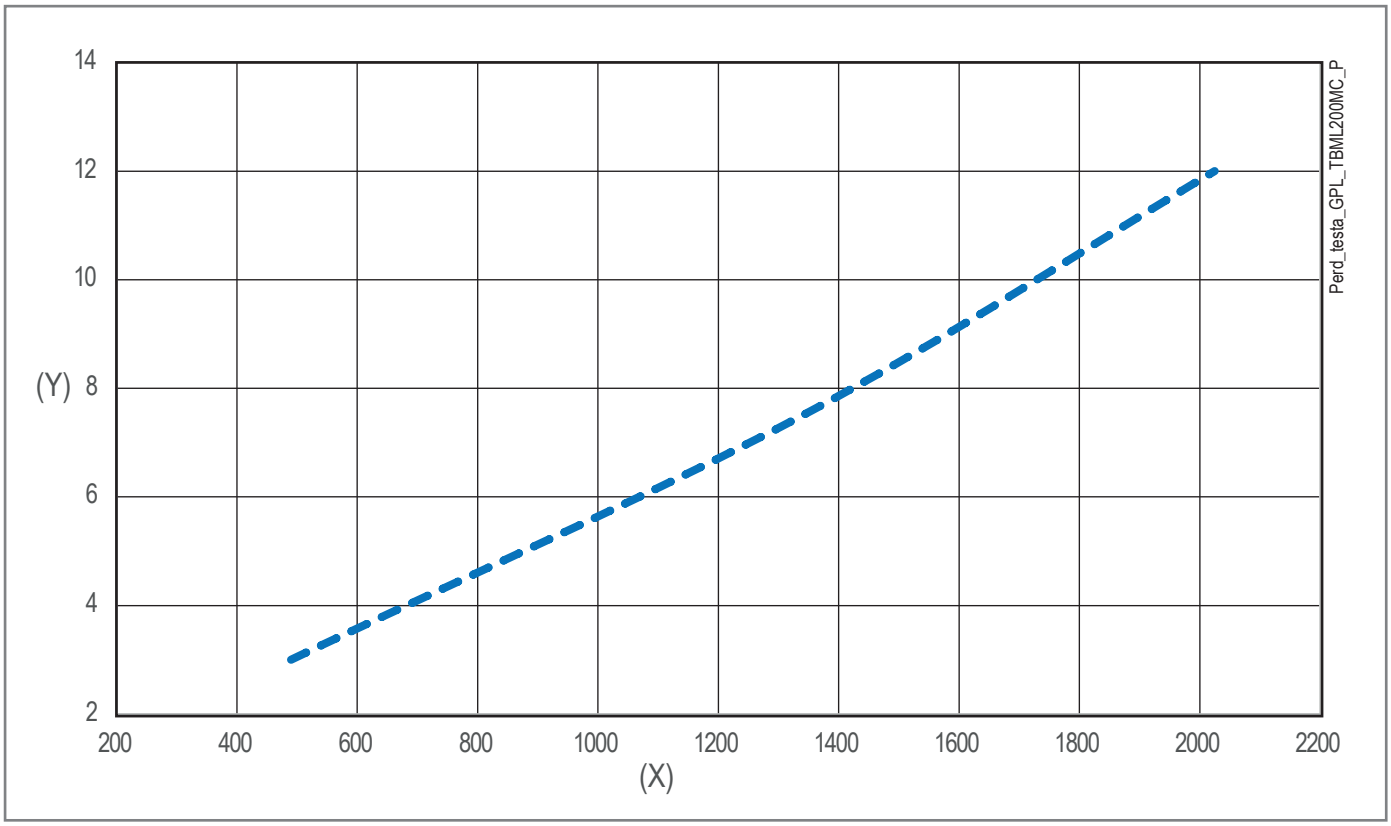

(X) Тепловая мощность (kW) (Y) Давление (мбар/чПа)

TBML 260MEP

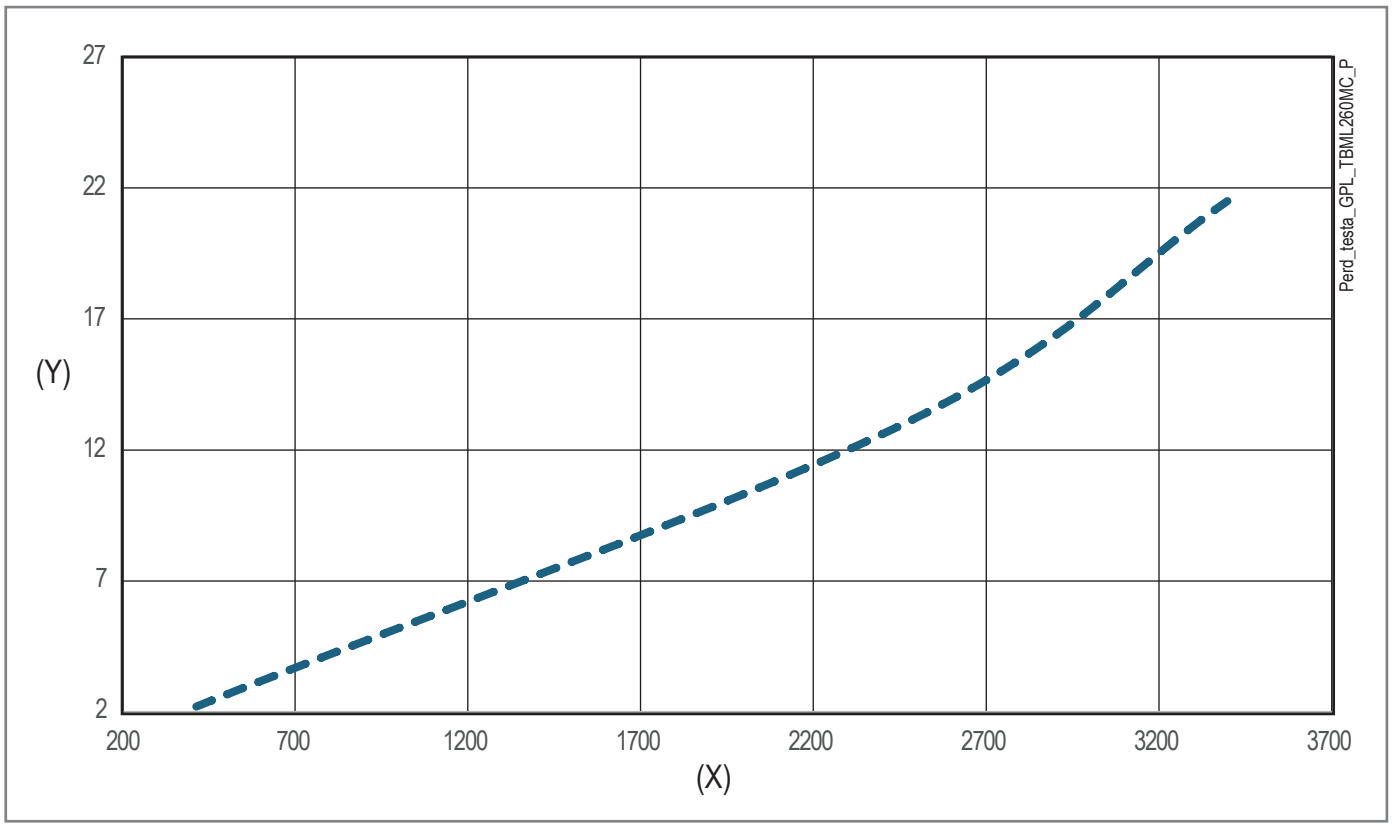

TBML 360MEP

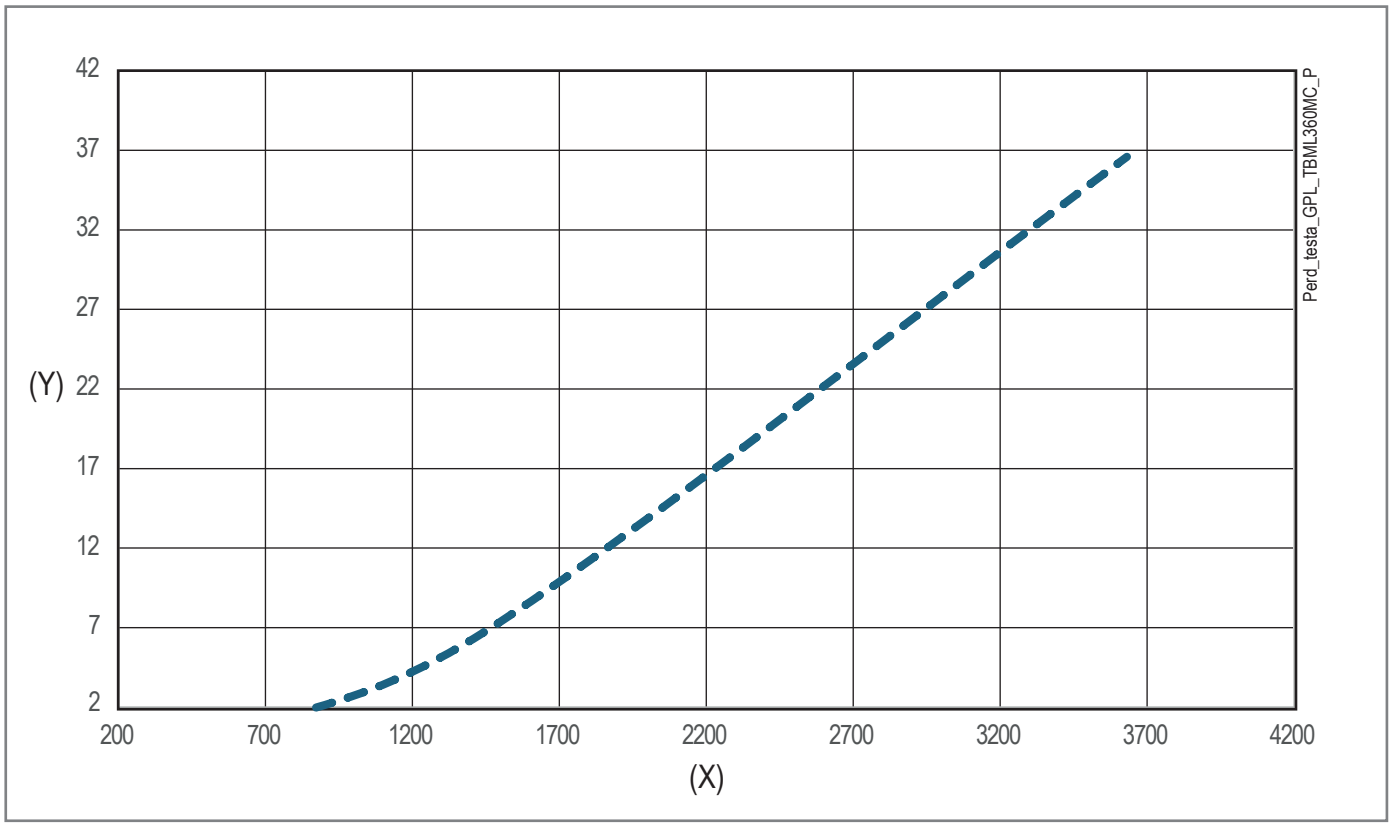

(X) Тепловая мощность (kW) (Y) Давление (мбар/чПа)

РЕГУЛИРОВКА РЕЛЕ ДАВЛЕНИЯ

Реле давления воздуха

Для проверки правильного функционирования реле давления воздуха нужно в условиях работы горелки на минимальной мощности увеличивать отрегулированное на нем значение до тех пор, пока оно не сработает. Горелка сразу же остановится в положении блокировки.

Разблокируйте горелку, нажав на специальную кнопку, и отрегулируйте реле давления на значение, достаточное для того, чтобы можно было определить существующее давление воздуха на стадии продувки.

Регулировка этого реле давления выполняется следующим образом:

- При горелке, работающей на минимальной мощности, снимите крышку (1).
- Медленно поверните специальную ручку (2) по часовой стрелке так, чтобы горелка заблокировалась.
- Затем проверьте показание стрелки, направленной вверх, по градуированной шкале.
- Снова поверните ручку против часовой стрелки до тех пор, пока значение, определенное на градуированной шкале, не совпадет со стрелкой, направленной вниз, таким образом восстановив гистерезис реле давления, представленный белым полем на синем фоне между двумя стрелками.
- Теперь проверьте правильность запуска горелки.
- В случае дальнейшей блокировки поверните ручку против часовой стрелки на величину, равную 20% от значения срабатывания, а затем проверьте правильность запуска горелки.

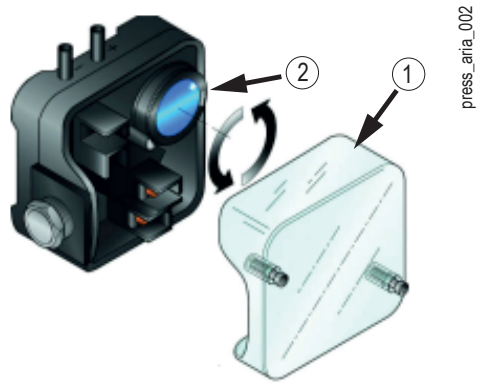

1 Крышка
2 Регулировочная ручка

Реле минимального давления газа

Когда горелка работает на максимальной мощности, действуйте следующим образом:

- Снимите крышку (1)
- Увеличьте регулирующее давление, медленно поворачивая соответствующую ручку (2) по часовой стрелке, пока горелка не выключится. (значение срабатывания)
- Поверните ручку против часовой стрелки на 20% от значения срабатывания и повторите запуск горелки, чтобы проверить правильность работы.
- Если горелка снова выключится, снова поверните ручку против часовой стрелки на 1 мбар.

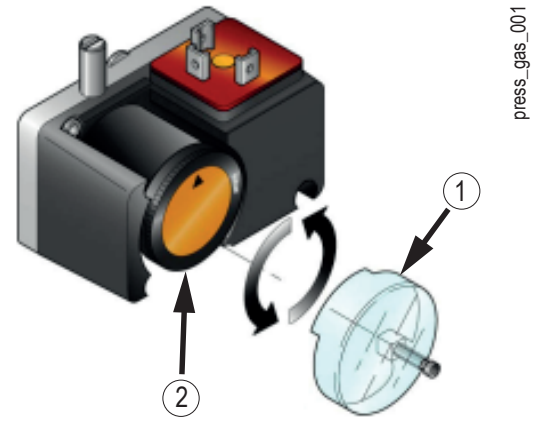

1 Крышка
2 Регулировочная ручка

Реле максимального давления газа

Когда горелка работает на максимальной мощности, действуйте следующим образом:

Когда горелка работает на 2-ой ступени, действуйте следующим образом:

- Снимите крышку (1)
- Уменьшите регулирующее давление, медленно поворачивая соответствующую регулировочную ручку (2) против часовой стрелки, пока горелка не заблокируется.
- Поверните ручку по часовой стрелке на 20% от значения срабатывания и повторите запуск горелки, чтобы проверить правильность работы.
- Если горелка снова выключится, поверните ручку по часовой стрелке еще на 1 мбар.

Функция электрической цепи

Реле давления должно быть отрегулировано так, чтобы оно срабатывало, замыкая НР (нормально разомкнутый) контакт, когда давление воздуха в горелке достигает заданной величины.

- при поднимающемся давлении: 1 NC открывает, 2 NO закрывает
- при опускающемся давлении: 1 NC закрывает, 2 NO открывает

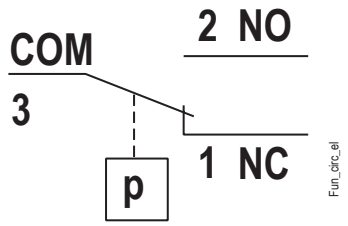

ТЕХНИЧЕСКОЕ ОБСЛУЖИВАНИЕ

ПРЕДУПРЕЖДЕНИЯ ПО ТЕХНИЧЕСКОМУ ОБСЛУЖИВАНИЮ

Носите защитную одежду с электростатическими характеристиками.

ОБЯЗАННОСТЬ
Закройте ручной отсечной вентиль подачи топлива.

ОПАСНОСТЬ
Перед выполнением каких-либо операций по техническому обслуживанию обязательно отключите электропитание от горелки, повернув главный выключатель системы.

ОПАСНОСТЬ
Поверхности с высокой температурой.

Перед выполнением каких-либо работ дождитесь полного остывания компонентов, контактирующих с источниками тепла.

- Перед розжигом горелки и хотя бы раз в год необходимо, чтобы квалифицированный специалист выполнил следующие операции:

  Отрегулируйте расход топлива горелки с учетом мощности, необходимой для теплогенератора.
  Выполните контроль процесса горения, отрегулировав расход воздуха для горения, топлива и выбросов (O2 / CO / NOx) согласно действующему законодательству.
  Проверьте исправность регулировочных и предохранительных устройств.
  Проверьте правильность функционирования дымохода.
  Проверьте герметичность внутреннего и наружного участка топливопроводов.
  По завершении регулировок проверьте, чтобы все механические крепления регулировочных устройств были плотно затянуты.
  Убедитесь в наличии необходимых инструкций по эксплуатации и техобслуживанию горелки.
- В случае частых блокировок горелки не следует упорно пытаться сбрасывать блокировку с помощью ручной процедуры, вместо этого следует обратиться за помощью к квалифицированным специалистам.
- В случае если принято решение о неиспользовании горелки в течение некоторого времени, закройте ручной отсекающий вентиль подачи топлива.
- В случае принятия решения о длительном прекращении использовании горелки необходимо, чтобы квалифицированные специалисты выполнили следующие операции:

  Отключите электрическое питание, отсоединив кабель питания от главного выключателя.
  Перекройте подачу топлива при помощи ручного отсечного вентиля и снимите с него рукоятку .
  Обезопасьте те компоненты, которые являются потенциальными источниками опасности.

ПРОГРАММА ТЕХОБСЛУЖИВАНИЯ

ОБЯЗАННОСТЬ
Все операции должны выполняться исключительно квалифицированным персоналом обученным работе с данным оборудованием.

Необходимо минимум один раз в год выполнять анализ дымовых газов, в соответствии с действующими нормативами для проверки соответствия выбросов их положениям.

- Прочистите воздушные заслонки, реле давления воздуха со штуцером отбора давления и соответствующую трубку в случае их наличия.
- Проверьте состояние электродов. При необходимости замените их.
- Прочистите котел и дымоход (эта работа должна выполняться работниками, специализирующихся на подобных операциях); помните, что у чистого котла выше КПД, дольше срок службы и ниже уровень шума.
- Проверьте, не засорен ли топливный фильтр. При необходимости замените его.
- Убедитесь, что все компоненты головки находятся в хорошем состоянии и не деформированы из-за высокой температуры. На них не должно быть грязи и различного рода отложений, которые могут попасть из помещения и/или образоваться в процессе горения.
- При сборке головки следите за тем, чтобы электроды были правильно установлены во избежание их короткого замыкания на массу с соответствующей блокировкой горелки.
- Очистите датчик пламени чистой сухой тканью.

ЗАПРЕТ
Запрещается открывать, модифицировать или вмешиваться в работу датчика пламени.

Запрещается заменять соединительный кабель.

Запрещается использовать моющие средства для очистки датчика пламени.

ЗАПАСНЫЕ ЧАСТИ

Таблицы запасных частей доступны на сайте Baltur в разделе для зарегистрированных пользователей:

https://private.baltur.com/it/it/login

ПРИМЕЧАНИЕ
используйте только оригинальные запчасти.

ИЗВЛЕЧЕНИЕ УЗЛА СМЕСИТЕЛЯ

При необходимости очистите головку, демонтируя ее компоненты согласно нижеописанной процедуре:

- Отсоедините шланги дизельного топлива (24) от штуцеров, расположенных под узлом головки (будьте осторожны, так как будет капать топливо).
- Открутите винты (12) и поверните горелку на шарнирном штифте (10).
- Откройте горелку.
- Отсоедините провода электродов розжига от соответствующих клемм электродов (14).

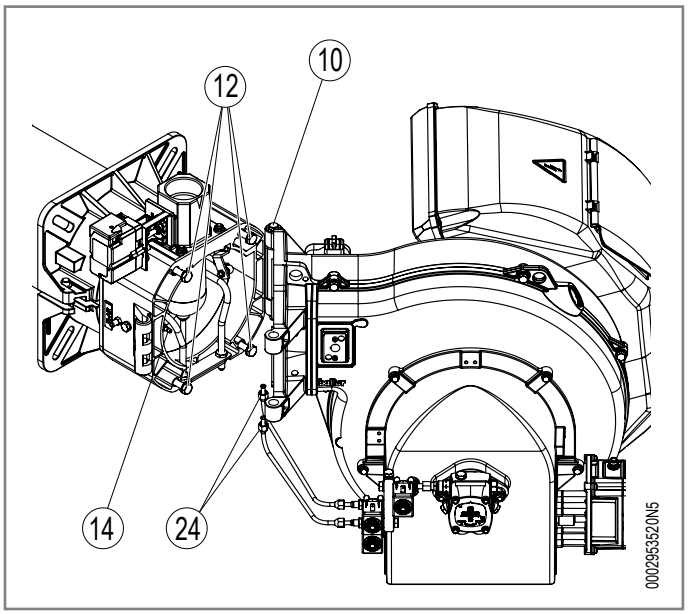

- Открутите гайки крепления узла смесителя (8).
- Отвинтите гайку (9) и винт (15) крепления питающего газового соединения.

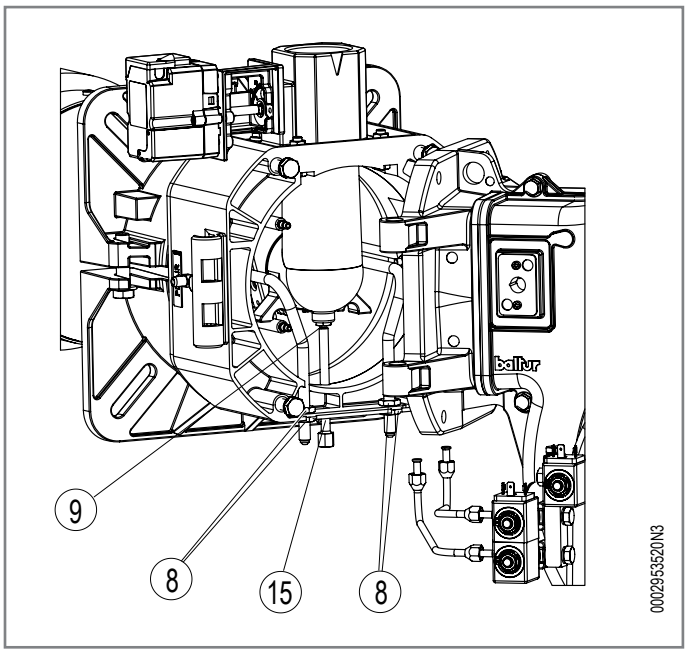

- Слегка опустите подающий патрубок газа (30) и полностью выньте узел смешения, вращая его по направлению стрелки.
- После завершения операций по техническому обслуживанию приступайте к сборке узла смесителя:

ПРИМЕЧАНИЕ
Перед закрытием горелки проверьте правильность положения электродов розжига и ионизации.

ВНИМАНИЕ
Проверьте состояние газовой прокладки (29), расположенной между газовым соединением и накопителем.

- Вставьте узел смесителя, как указано стрелками, поместив газовую прокладку (29) на накопитель.
- Закрутите крепежный винт (15), чтобы зафиксировать газовое соединение на прокладке накопителя, и закрутите гайку (9), чтобы зафиксировать газовое соединение на узле смесителя.
- Подсоедините провода розжига (14) к соответствующим электродам.
- Установите трубы подачи жидкого топлива смесительного блока на место и затяните стопорные гайки (8) на коллекторе.
- Закрепите горелку винтами (12).
- Подсоедините трубы жидкого топлива (24) к фитингам, расположенным под головкой.

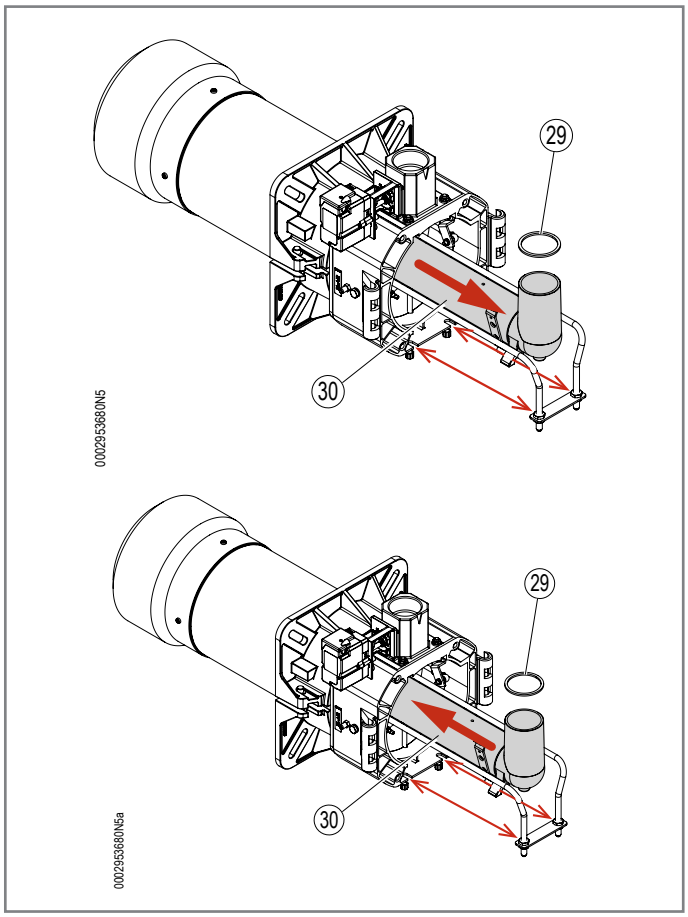

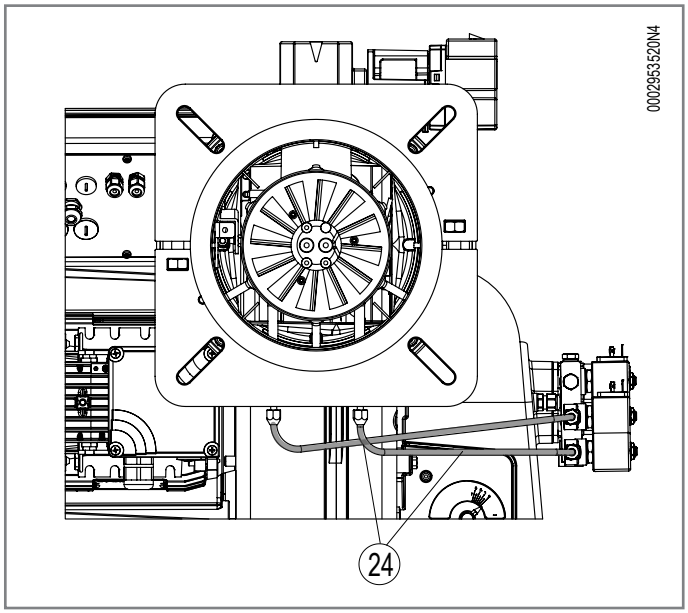

ИНТЕРВАЛЫ ТЕХОБСЛУЖИВАНИЯ

Описание компонента	Требуемое действие	Газ/ Дизельное топливо
ГОЛОВКА		
ЭЛЕКТРОДЫ	ВИЗУАЛЬНАЯ ПРОВЕРКА, ЦЕЛОСТНОСТЬ КЕРАМИКИ, ОЧИСТКА ТОРЦОВ, ПРОВЕРКА РАССТОЯНИЯ, ПРОВЕРКА ЭЛЕКТРИЧЕСКОГО СОЕДИНЕНИЯ	1 ГОД
ДИСК ПЛАМЕНИ	ВИЗУАЛЬНЫЙ КОНТРОЛЬ ЦЕЛОСТНОСТИ, ЧИСТОТЫ, ОТСУТСТВИЯ ДЕФОРМАЦИЙ	1 ГОД
ДАТЧИК ИОНИЗАЦИИ	ВИЗУАЛЬНЫЙ КОНТРОЛЬ, ЦЕЛОСТНОСТЬ КЕРАМИЧЕСКИХ ЭЛЕМЕНТОВ. ШЛИФОВАНИЕ ОКОНЕЧНОСТЕЙ, ПРОВЕРКА РАССТОЯНИЯ, ПРОВЕРКА ЭЛЕКТРИЧЕСКИХ СОЕДИНЕНИЙ	1 ГОД
КОМПОНЕНТЫ ГОЛОВКИ	ВИЗУАЛЬНЫЙ КОНТРОЛЬ ЦЕЛОСТНОСТИ, ЧИСТОТЫ, ОТСУТСТВИЯ ДЕФОРМАЦИЙ	1 ГОД
ФОРСУНКИ ДЛЯ ЖИДКОГО ТОПЛИВА	ЗАМЕНА	1 ГОД
СОПЛО ДЛЯ ЖИДКОГО ТОПЛИВА	КОНТРОЛЬ И ВОЗМОЖНАЯ ЗАМЕНА СОЛЕНОИДНОГО КЛАПАНА И УПЛОТНИТЕЛЬНЫХ КОЛЕЦ, ОЧИСТКА ОТВЕРСТИЯ И SWIRLER	1 ГОД
ИЗОЛЯЦИОННАЯ ПРОКЛАДКА	ВИЗУАЛЬНЫЙ КОНТРОЛЬ ГЕРМЕТИЧНОСТИ И ЗАМЕНА ПРИ НЕОБХОДИМОСТИ	1 ГОД
УПЛОТНЕНИЕ ФИТИНГА НА ТРУБОПРОВОДЕ ПОДАЧИ ГАЗА	ВИЗУАЛЬНЫЙ КОНТРОЛЬ ГЕРМЕТИЧНОСТИ И ЗАМЕНА ПРИ НЕОБХОДИМОСТИ	1 ГОД
ПОДАЧА ВОЗДУХА		
РЕШЕТКА/ВОЗДУШНЫЕ ЗАСЛОНКИ	ОЧИСТКА	1 ГОД
ПОДШИПНИКИ ВОЗДУШНОЙ ЗАСЛОНКИ	СМАЗКА	1 ГОД
ВЕНТИЛЯТОР	ЧИСТКА ВЕНТИЛЯТОРА И УЛИТКИ КОРПУСА, СМАЗКА ВАЛА ДВИГАТЕЛЯ	1 ГОД
РЕЛЕ ДАВЛЕНИЯ ВОЗДУХА	ОЧИСТКА	1 ГОД
ШТУЦЕРЫ И ТРУБКИ ДАВЛЕНИЯ ВОЗДУХА	ОЧИСТКА	1 ГОД
КОМПОНЕНТЫ БЕЗОПАСНОСТИ		
ДАТЧИК ПЛАМЕНИ	ЧИСТКА И ПРОВЕРКА РАБОТОСПОСОБНОСТИ	1 ГОД
РЕЛЕ ДАВЛЕНИЯ ГАЗА	ФУНКЦИОНАЛЬНАЯ ПРОВЕРКА	1 ГОД
РАЗЛИЧНЫЕ КОМПОНЕНТЫ		
РЫЧАГИ/ТЯГИ/ШАРОВЫЕ ШАРНИРЫ	ПРОВЕРКА СТЕПЕНИ ИЗНОСА, СМАЗКА КОМПОНЕНТОВ	1 ГОД
ЭЛЕКТРИЧЕСКАЯ СИСТЕМА	ПРОВЕРКА СОЕДИНЕНИЙ И ЗАТЯЖКА КЛЕММ	1 ГОД
МАГИСТРАЛЬ ТОПЛИВА		
ШЛАНГИ	ЗАМЕНА	5 ЛЕТ
ФИЛЬТР НАСОСА	ОЧИСТКА	1 ГОД
ФИЛЬТР НА ЛИНИИ ПОДАЧИ	ЧИСТКА/ЗАМЕНА КАРТРИДЖА ФИЛЬТРА	1 ГОД
ГАЗОВЫЙ ФИЛЬТР	ЧИСТКА ФИЛЬТРУЮЩЕГО ЭЛЕМЕНТА	1 ГОД
ГИДРАВЛИЧЕСКИЕ/ГАЗОВЫЕ УПЛОТНЕНИЯ	ПРОВЕРКА НА НАЛИЧИЕ УТЕЧЕК	1 ГОД
ПАРАМЕТРЫ ГОРЕНИЯ		
КОНТРОЛЬ CO	СРАВНЕНИЕ СО ЗНАЧЕНИЯМИ, ЗАРЕГИСТРИРОВАННЫМИ ПРИ ЗАПУСКЕ ОБОРУДОВАНИЯ	1 ГОД
КОНТРОЛЬ CO2	СРАВНЕНИЕ СО ЗНАЧЕНИЯМИ, ЗАРЕГИСТРИРОВАННЫМИ ПРИ ЗАПУСКЕ ОБОРУДОВАНИЯ	1 ГОД
КОНТРОЛЬ САЖЕВОГО ЧИСЛА	СРАВНЕНИЕ СО ЗНАЧЕНИЯМИ, ЗАРЕГИСТРИРОВАННЫМИ ПРИ ЗАПУСКЕ ОБОРУДОВАНИЯ	1 ГОД
КОНТРОЛЬ ВЫБРОСОВ ОКСИДОВ АЗОТА	СРАВНЕНИЕ СО ЗНАЧЕНИЯМИ, ЗАРЕГИСТРИРОВАННЫМИ ПРИ ЗАПУСКЕ ОБОРУДОВАНИЯ	1 ГОД
КОНТРОЛЬ ТОКА ИОНИЗАЦИИ	СРАВНЕНИЕ СО ЗНАЧЕНИЯМИ, ЗАРЕГИСТРИРОВАННЫМИ ПРИ ЗАПУСКЕ ОБОРУДОВАНИЯ	1 ГОД
КОНТРОЛЬ ТЕМПЕРАТУРЫ ДЫМОВЫХ ГАЗОВ	СРАВНЕНИЕ СО ЗНАЧЕНИЯМИ, ЗАРЕГИСТРИРОВАННЫМИ ПРИ ЗАПУСКЕ ОБОРУДОВАНИЯ	1 ГОД
КОНТРОЛЬ ДАВЛЕНИЯ ЖИДКОГО ТОПЛИВА В ТОПЛИВОПРОВОДЕ ПОДАЧИ/ВОЗВРАТА	СРАВНЕНИЕ СО ЗНАЧЕНИЯМИ, ЗАРЕГИСТРИРОВАННЫМИ ПРИ ЗАПУСКЕ ОБОРУДОВАНИЯ	1 ГОД
РЕГУЛЯТОР ДАВЛЕНИЯ ГАЗА	ОПРЕДЕЛЕНИЕ ДАВЛЕНИЯ ПРИ ЗАПУСКЕ	1 ГОД

ВНИМАНИЕ
При интенсивном использовании или при использовании особых видов топлива интервалы проведения техобслуживания должны быть сокращены согласно реальным условиям эксплуатации.

СРОК СЛУЖБЫ

Ожидаемый срок службы горелок и их компонентов в значительной степени зависит от типа установки, на которой установлена горелка, от циклов, от вырабатываемой мощности, от условий окружающей среды, в которой она находится, от частоты и способов техобслуживания и т. д.

Нормативы, относящиеся к компонентам безопасности, предусматривают расчетный ожидаемый срок службы, выраженный в рабочих циклах и/или годах эксплуатации.

Эти компоненты обеспечивают исправную работу в «нормальных» условиях эксплуатации с периодическим обслуживанием в соответствии с инструкциями, приведенными в данном руководстве.

В нижеследующей таблице приведен расчетный срок службы основных компонентов безопасности; рабочие циклы примерно совпадают с запусками горелки.

Незадолго до истечения этого ожидаемого срока службы компонент подлежит замене на оригинальную запасную часть.

ПРИМЕЧАНИЕ
Гарантийные условия (возможно, предусмотренные в контрактах и/или накладных или платежных документах) являются независимыми и не связаны с нижеуказанным ожидаемым сроком службы.

Компонент безопасности	Расчетный срок службы	
	Рабочие циклы	Годы эксплуатации
Блок управления	250.000	10
Датчик пламени	н.д.	10 000 часов работы
Контроль герметичности	250.000	10
Реле давления газа	50.000	10
Реле давления воздуха	250.000	10
Регулятор давления газа	н.д.	15
Газовые клапаны (с контролем герметичности)	До сообщения о первом нарушении герметичности	
Газовые клапаны (без контроля герметичности) (2)	250.000	10
Серводвигатели	250.000	10
Гибкие топливные шланги	н.д.	5 (каждый год для мазутных горелок или при наличие биодизеля в дизельном топливе/ керосине)
Клапаны жидкого топлива	250.000	10
Крыльчатка вентилятора	50 000	10

(2) При использовании газа из обычной газораспределительной сети.

N.A. Действие, не предусмотренное для моделей, описанных в данном руководстве.

СБОИ В РАБОТЕ - ПРИЧИНЫ -УСТРАНЕНИЕ

ПРИМЕЧАНИЕ
На дисплее отображается код ошибки.
См. Краткое руководство по эксплуатации блока управления, поставляемое вместе с руководством.

СБОИ В РАБОТЕ	ВОЗМОЖНАЯ ПРИЧИНА		СПОСОБ УСТРАНЕНИЯ	
Горелка не запускается. (Блок управления не выполняет программу розжига).	1	Разомкнуты термореле (котла/окружающей среды) или реле давления.	1	Увеличьте значение термостатов или подождите, пока контакты не замкнутся при естественном уменьшении температуры или давления.
	2	Неисправный датчик пламени.	2	Замените.
	3	Отсутствие напряжения в линии, разомкнут главный выключатель.	3	Замкните выключатели или подождите, пока напряжение не восстановится.
	4	Внутренняя неисправность блока управления.	4	Замените.
Неравномерное пламя.	1	Недостаточное давление распыления.	1	Отрегулируйте на прежнее предусмотренное значение.
	2	Избыток воздуха для горения.	2	Уменьшите количество воздуха горения.
	3	Форсунка загрязнена или изношена.	3	Очистите или замените.
	4	Наличие воды в топливе.	4	Удалите воду из бака с помощью специального насоса.
Неравномерное, пульсирующее пламя.	1	Чрезмерная тяга (только в случае вытяжного вентилятора в дымоходе)	1	Приведите в соответствие скорость всасывания, изменяя диаметры шкивов
	2	Форсунка загрязнена или изношена.	2	Очистите или замените.
	3	Наличие воды в топливе.	3	Удалите воду из бака с помощью специального насоса.
	4	Избыток воздуха для горения.	4	Уменьшите количество воздуха горения.
	5	Недостаточный воздушный зазор между диском и диффузором.	5	Отрегулируйте положение головки горелки, чтобы обеспечить больший проход воздуха.
Внутренняя коррозия котла.	1	Рабочая температура котла слишком ниже точки росы.	1	Увеличьте рабочую температуру.
	2	Температура дымовых газов слишком низкая (приблизительно ниже 130 °C для дизельного топлива).	2	Увеличьте расход дизельного топлива, если это позволяет котел.
Сажа на выходе из дымохода.	1	Чрезмерное охлаждение дымовых газов (приблизительно ниже 130°C).	1	Улучшите теплоизоляцию и устраните причину, вызвавшую проникновение холодного воздуха в дымоход.

ПРИМЕЧАНИЕ
На дисплее отображается код ошибки.
См. Краткое руководство по эксплуатации блока управления, поставляемое вместе с руководством.

СБОИ В РАБОТЕ		ВОЗМОЖНАЯ ПРИЧИНА		СПОСОБ УСТРАНЕНИЯ
Горелка блокируется даже если есть пламя; неисправность связана с устройством контроля пламени.	1	Датчик пламени неисправен или загрязнен.	1	Очистите или замените.
	2	Недостаточная тяга.	2	Проверьте все каналы прохождения дымовых газов в котле и дымоходе.
	3	Поврежден блок управления.	3	Замените блок управления.
	4	Загрязнен диск пламени или диффузор.	4	Очистить.
Блок управления блокируется, распыляя жидкое или газообразное топливо, но пламя отсутствует. Неисправность ограничивается устройством розжига (искры не видно).	1	Разрыв в контуре розжига.	1	Проверьте весь контур.
	2	Провода трансформатора розжига замкнуты на "массу".	2	Замените.
	3	Провода трансформатора розжига неправильно соединены.	3	Восстановить соединение.
	4	Трансформатор розжига неисправен.	4	Замените.
	5	Неправильное расположение кончиков электродов.	5	Приведите в предписанное положение.
	6	Электроды разряжаются на «массу», поскольку они загрязнены или повреждены.	6	Очистите, при необходимости замените их.
Блок управления блокируется, распыляя жидкое топливо, но пламя отсутствует (искра видна).	1	Неправильное давление насоса.	1	Отрегулируйте его на заданное значение.
	2	Наличие воды в топливе.	2	Удалите воду из бака с помощью специального насоса.
	3	Избыток воздуха для горения.	3	Уменьшите количество воздуха горения.
	4	Недостаточный воздушный зазор между диском и диффузором.	4	Отрегулируйте положение головки горелки, чтобы обеспечить больший проход воздуха.
	5	Форсунка загрязнена или изношена.	5	Очистите или замените.
Блок управления блокируется, газ выходит, но пламя отсутствует (искра видна).	1	Неправильное соотношение воздух-газ.	1	Исправьте соотношение воздух-газ.
	2	Наличие воздуха в газопроводе.	2	Выпустите воздух из газопровода до входа на рампу.
	3	Давление газа недостаточное или слишком большое.	3	Проверьте значение давления газа в момент розжига.
	4	Недостаточный воздушный зазор между диском и диффузором.	4	Отрегулируйте положение головки горелки, чтобы обеспечить больший проход воздуха.
Шумная работа дизельного насоса.	1	Недостаточный диаметр трубопровода.	1	Замените в соответствии с инструкциями.
	2	Воздух в газопроводе.	2	Проверьте и устраните причины, вызвавшие попадание воздуха
	3	Загрязнен топливный фильтр.	3	Очистите или замените.
	4	Слишком большое расстояние и/или отрицательная разница уровня между топливным баком и горелкой, либо большие потери давления (из-за колен, переходников, отводов и т. д.).	4	Сократите расстояние от топливного бака до горелки, выравнивая всасывающий топливопровод, чтобы снизить потери.
	5	Шланги изношены.	5	Замените.

Термоблокировка двигателя

ОПАСНОСТЬ
Электрическая панель под напряжением. Риск поражения электрическим током.

ВНИМАНИЕ
Индикаторная панель связана с крышкой. Не тянуть.

В случае термоблокировки действуйте следующим образом:
- Отключите электропитание с главного рубильника системы.
- Снимите крышку панели, как указано в главе «Электрические подключения».
- Нажмите кнопку "RESET" на термореле (1).

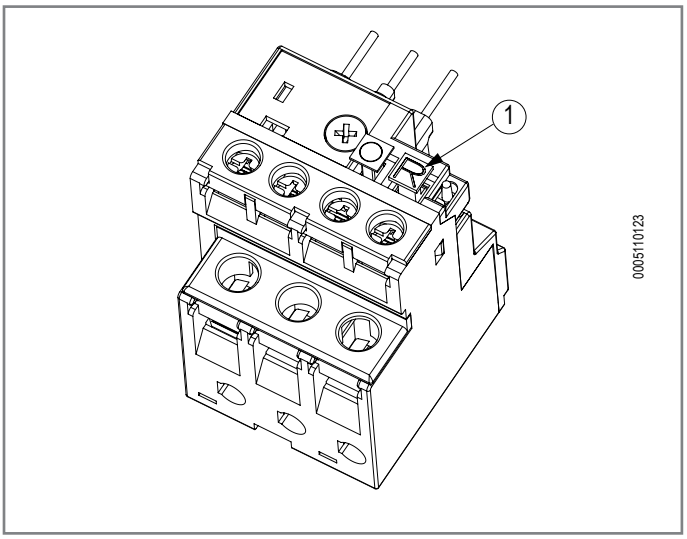

Если блокировка остается, действуйте следующим образом:
- Проверьте ток потребления двигателя с помощью токовых клещей. Сравните измеренное значение со значением, указанным на шильдике двигателя (2).
- Проверьте правильность подключения двигателя (см. главу «Электрические схемы»).
- Убедитесь, напряжение питания соответствует указанному на Шильдик горелки.
- Проверьте с помощью счетчика, что максимальная подаваемая мощность находится в пределах диапазона мощности, указанного на Шильдик горелки.

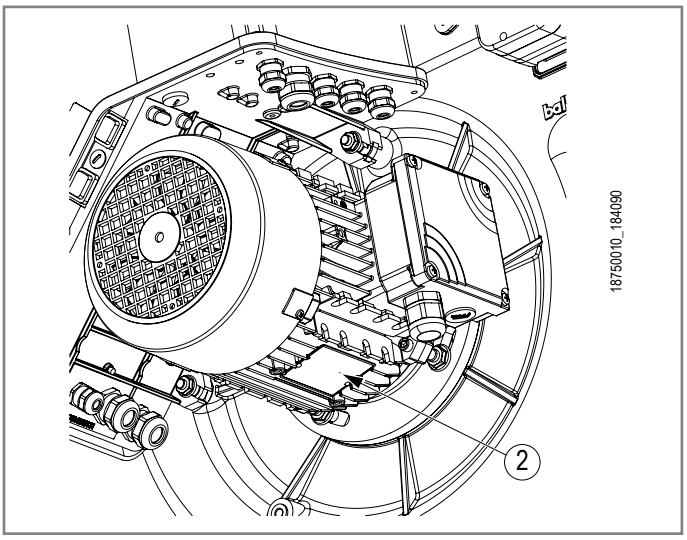

Если проблему решить не удается, обратитесь в Службу технической поддержки.

ЭЛЕКТРИЧЕСКИЕ СХЕМЫ

Schema elettrico TBML 200MEP
TBML 80÷160LX MEP

0002530830

50Hz

Rev. 0

TBML 80LX MEP	
Alimentazione:	3 ~ 400V 50Hz
Alimentazione ausiliari:	1N ~ 230V 50Hz
Grado di protezione:	IP54
Corrente monofase:	0,82 A
Potenza monofase:	189 W
Corrente trifase:	2,5 A
Potenza trifase:	1,35 kW
-FU1 (A)	gG 6 A
-WS1 (mm²)	1,5
-WS2 (mm²)	1
-WS3 (mm²)	1,5
-WS4 (mm²)	-
Taratura termica F1	2,75 A
Collegamento MV	Y
Taratura termica F2	-
Collegamento MP	-

TBML 160LX MEP	
Alimentazione:	3 ~ 400V 50Hz
Alimentazione ausiliari:	1N ~ 230V 50Hz
Grado di protezione:	IP54
Corrente monofase:	0,82 A
Potenza monofase:	189 W
Corrente trifase:	6,3 A
Potenza trifase:	3,49 kW
-FU1 (A)	gG 6 A
-WS1 (mm²)	1,5
-WS2 (mm²)	1
-WS3 (mm²)	1,5
-WS4 (mm²)	-
Taratura termica F1	6,95 A
Collegamento MV	Y
Taratura termica F2	-
Collegamento MP	-

TBML 120LX MEP	
Alimentazione:	3 ~ 400V 50Hz
Alimentazione ausiliari:	1N ~ 230V 50Hz
Grado di protezione:	IP54
Corrente monofase:	0,82 A
Potenza monofase:	189 W
Corrente trifase:	3,1 A
Potenza trifase:	1,76 kW
-FU1 (A)	gG 6 A
-WS1 (mm²)	1,5
-WS2 (mm²)	1
-WS3 (mm²)	1,5
-WS4 (mm²)	-
Taratura termica F1	3,4 A
Collegamento MV	Y
Taratura termica F2	-
Collegamento MP	-

TBML 200 MEP	
Alimentazione:	3 ~ 400V 50Hz
Alimentazione ausiliari:	1N ~ 230V 50Hz
Grado di protezione:	IP54
Corrente monofase:	0,82 A
Potenza monofase:	189 W
Corrente trifase:	6,3 A
Potenza trifase:	3,49 kW
-FU1 (A)	gG 6 A
-WS1 (mm²)	1,5
-WS2 (mm²)	1
-WS3 (mm²)	1,5
-WS4 (mm²)	-
Taratura termica F1	6,95 A
Collegamento MV	Y
Taratura termica F2	-
Collegamento MP	-

IEC	*ITALIANO*	*ENGLISH*
GNYE	Verde-Giallo	Green-Yellow
BU	Azzurro 230VCA	Light Blue 230VAC
	Blu 24VCC	Blue 24VDC
BN	Marrone	Brown
BK	Nero	Black
GY	Grigio	Grey
GN	Verde	Green
YE	Giallo	Yellow
RD	Rosso	Red
WH	Bianco	White
PK	Rosa	Pink
OG	Arancio	Orange

Baltur S.p.a.
Via Ferrarese, 10 - 44042 - Cento (Fe) - Italy
info@baltur.it

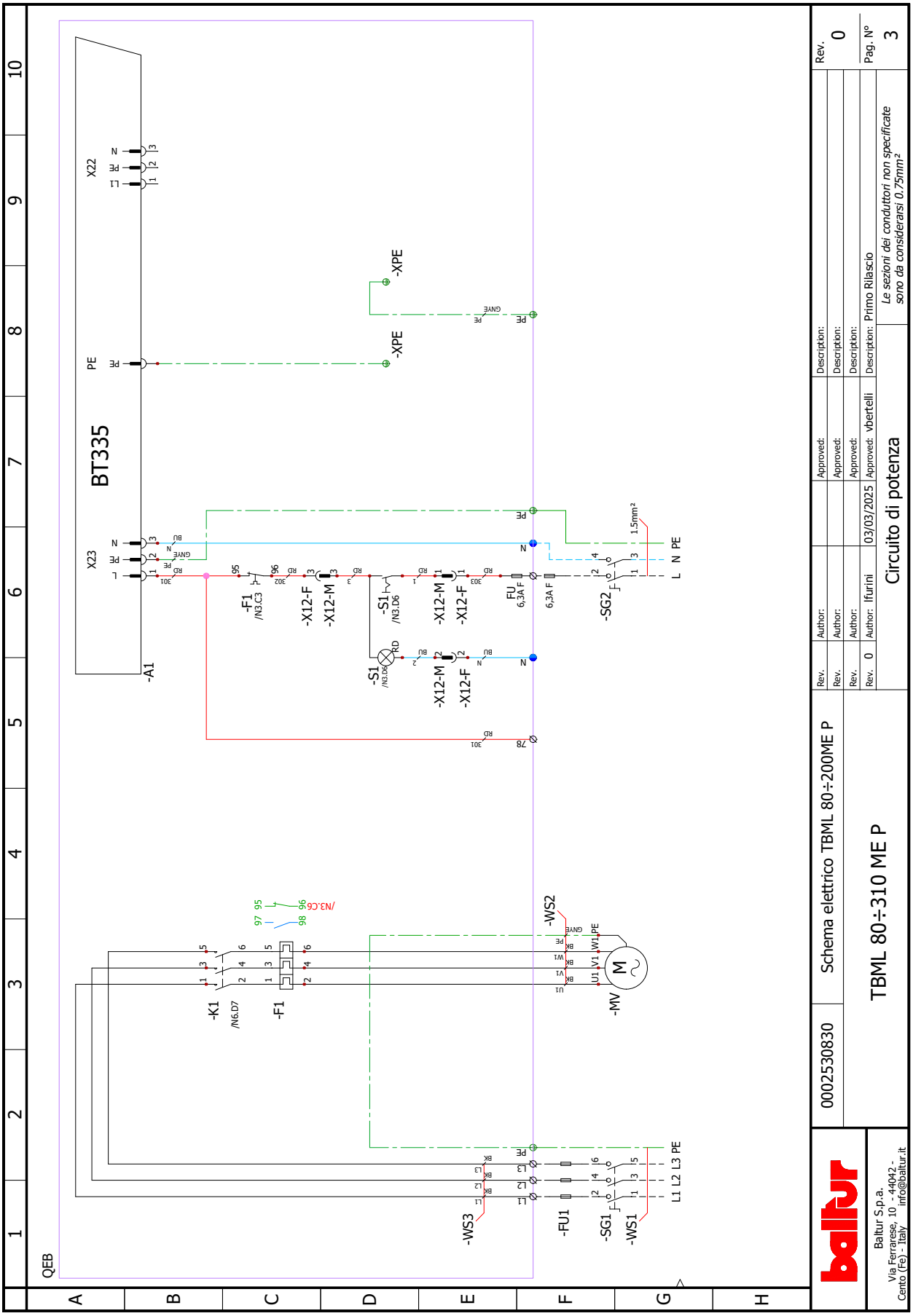
BT335
-A1
X22
X23
PE
-XPE
-XPE
-F1
/N3.C3
-X12-F
-X12-M
-S1
/N3.D6
-X12-M
-X12-F
FU
6,3A F
-SG2
1.5mm²
L N PE
-K1
/N6.D7
-F1
/N3.C6
-WS2
-MV
M
-WS3
-FU1
-SG1
-WS1
L1 L2 L3 PE
QEB
Rev. 0
Author: lfurini
03/03/2025
Approved: vbertelli
Description: Primo Rilascio
Le sezioni dei conduttori non specificate sono da considerarsi 0.75mm²
Schema elettrico TBML 80÷200ME P
0002530830
TBML 80÷310 ME P
Circuito di potenza
Rev. 0
Pag. N° 3
Baltur S.p.a.
Via Ferrarese, 10 - 44042 - Cento (Fe) - Italy
info@baltur.it

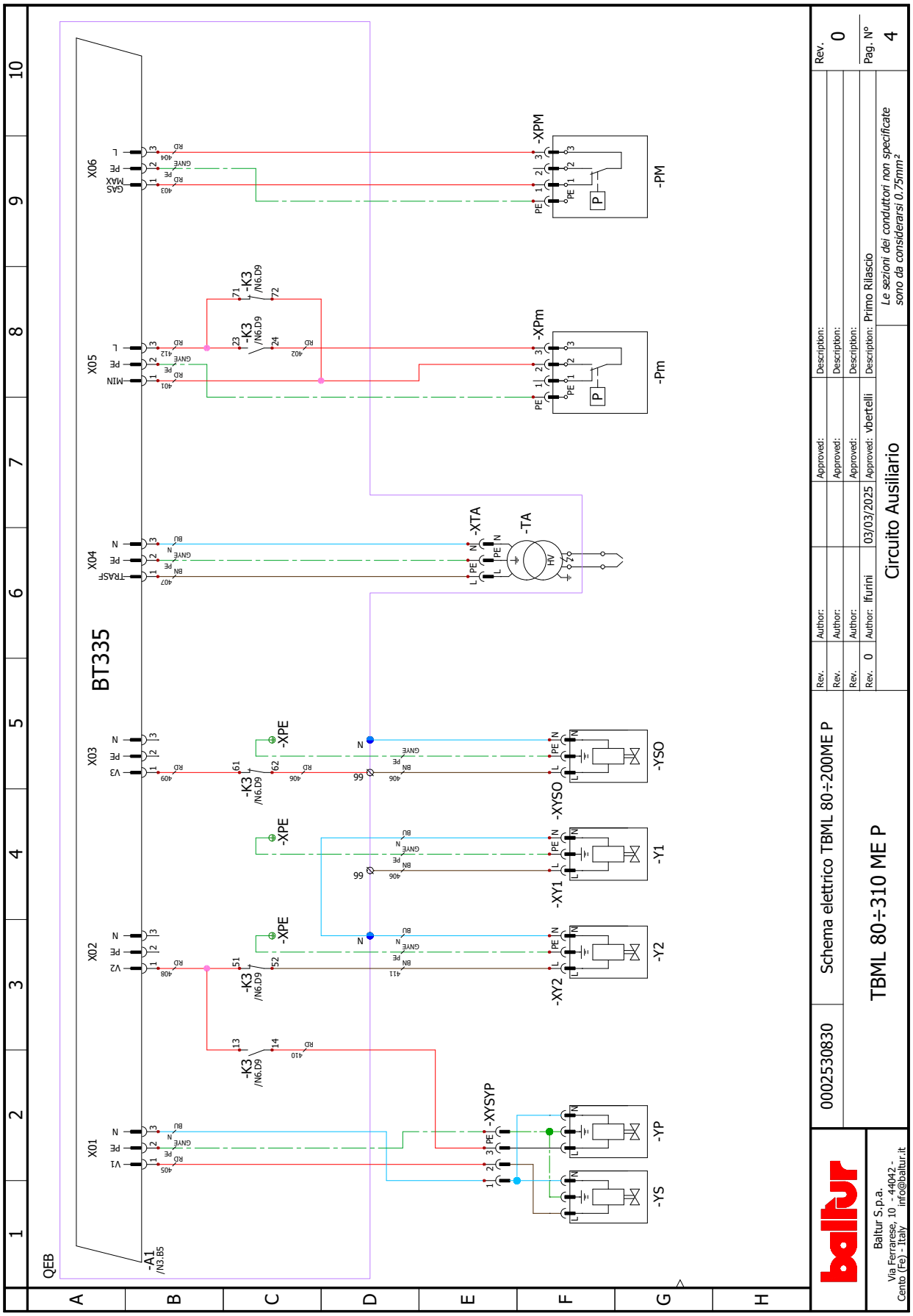
BT335
QEB
-A1
/N3.B5
X01
X02
X03
X04
X05
X06
-K3
/N6.D9
-XPE
-XYSYP
-XY2
-XY1
-XYSO
-YS
-YP
-Y2
-Y1
-YSO
-TA
-XTA
-Pm
-XPm
-PM
-XPM
Schema elettrico TBML 80÷200ME P
0002530830
TBML 80÷310 ME P
Author: lfurini
Approved: vbertelli
03/03/2025
Circuito Ausiliario
Le sezioni dei conduttori non specificate sono da considerarsi 0.75mm²
Description: Primo Rilascio
Rev. 0
Pag. N° 4
Baltur S.p.a.
Via Ferrarese, 10 - 44042 - Cento (Fe) - Italy
info@baltur.it

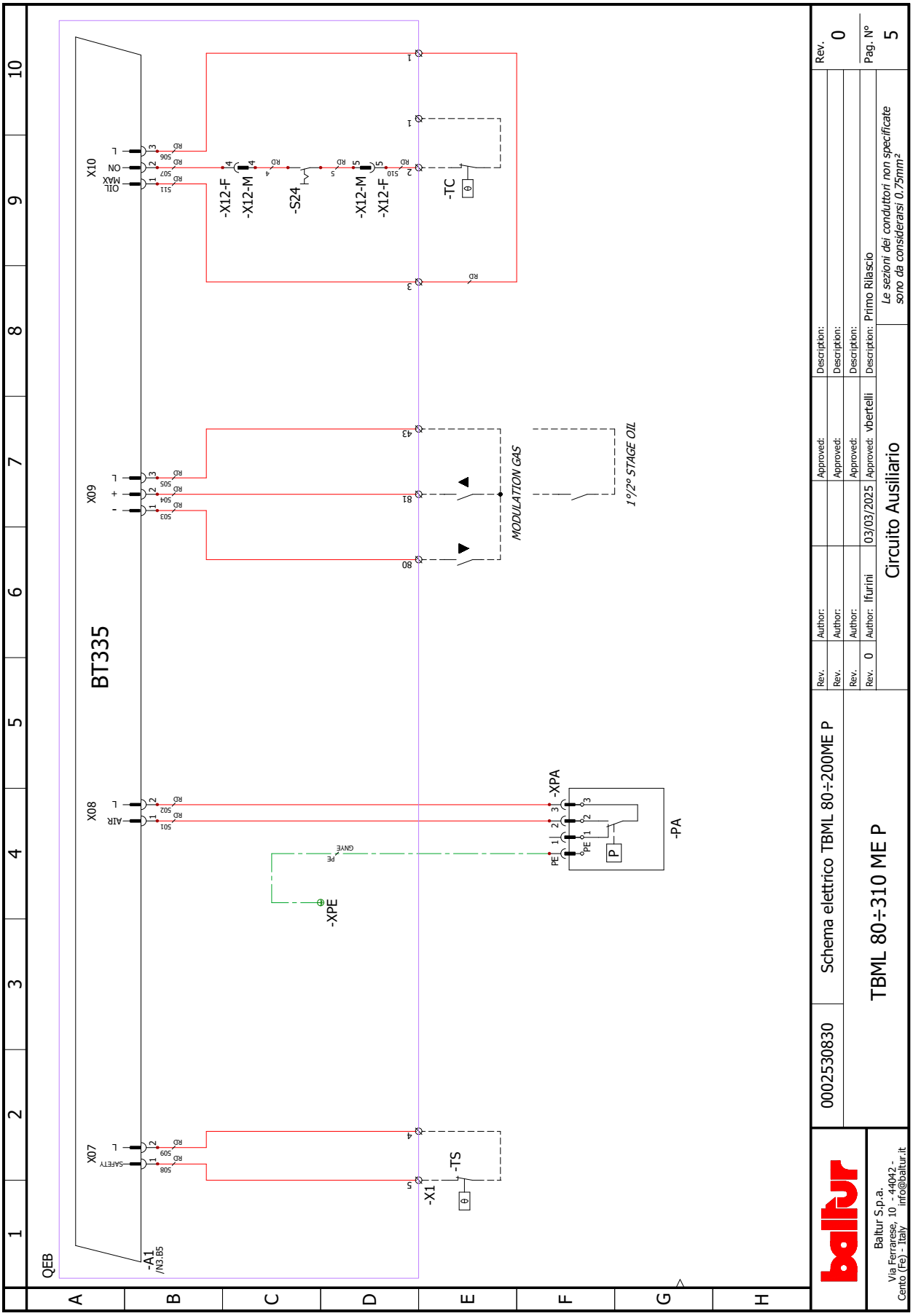
BT335
X07
X08
X09
X10
-A1
/N3.B5
-X1
-TS
-XPE
-XPA
-PA
-X12-F
-X12-M
-S24
-TC
MODULATION GAS
1°/2° STAGE OIL
0002530830
Schema elettrico TBML 80÷200ME P
TBML 80÷310 ME P
Circuito Ausiliario
Author: lfurini
03/03/2025
Approved: vbertelli
Description: Primo Rilascio
Le sezioni dei conduttori non specificate sono da considerarsi 0.75mm²
Rev. 0
Pag. N° 5
Baltur S.p.a.
Via Ferrarese, 10 - 44042 - Cento (Fe) - Italy
info@baltur.it

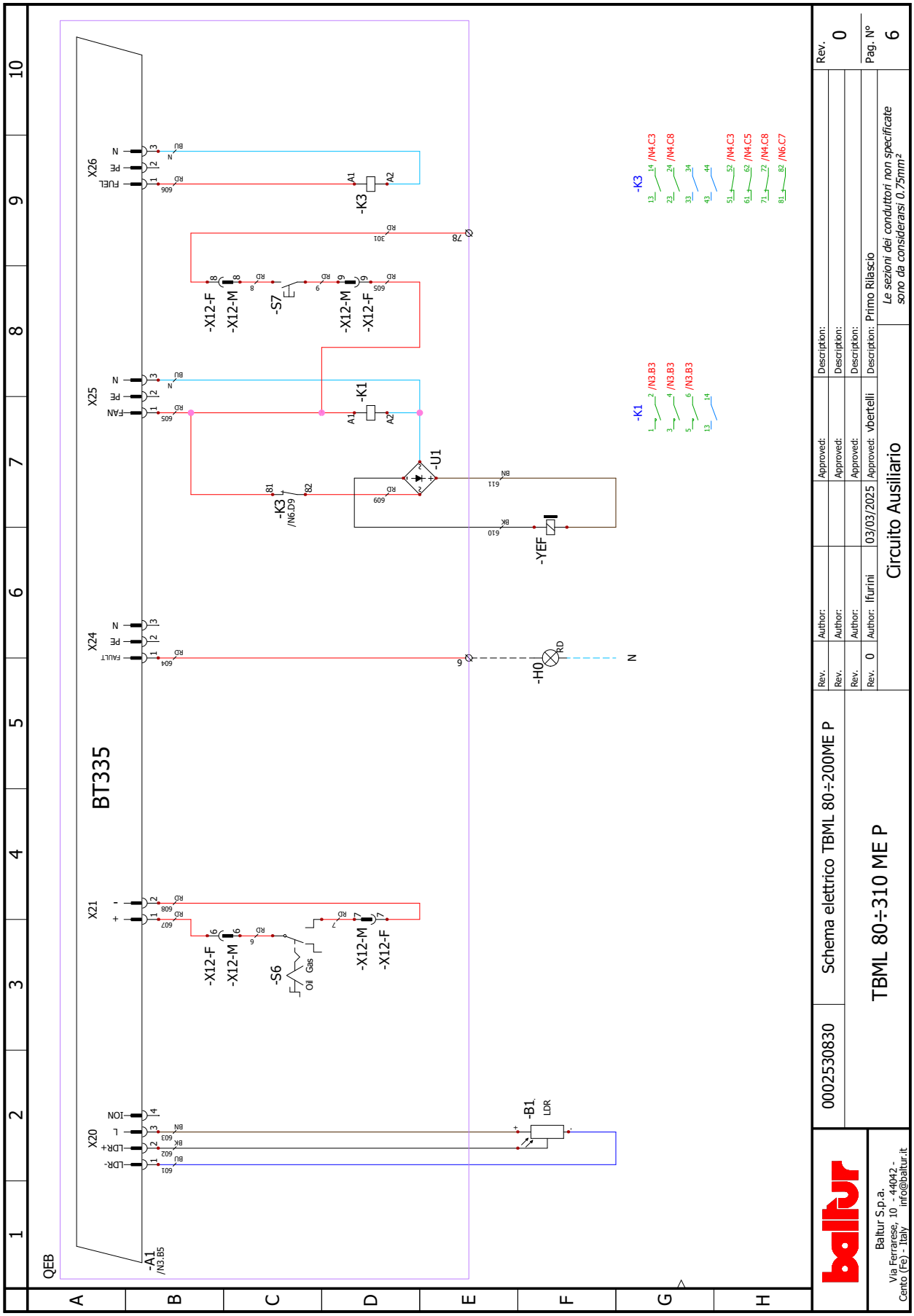
BT335
QEB
-A1
/N3.B5
X20
X21
X24
X25
X26
-B1
LDR
-H0
-S6
Oil
Gas
-X12-F
-X12-M
-S7
-K3
-K1
-U1
-YEF
-K3
/N6.D9
-K3
/N4.C3
/N4.C8
/N4.C5
/N6.C7
-K1
/N3.B3
0002530830
Schema elettrico TBML 80÷200ME P
TBML 80÷310 ME P
Author: lfurini
Approved: vbertelli
03/03/2025
Rev. 0
Description: Primo Rilascio
Le sezioni dei conduttori non specificate sono da considerarsi 0.75mm²
Circuito Ausiliario
Rev. 0
Pag. N° 6
Baltur S.p.a.
Via Ferrarese, 10 - 44042 - Cento (Fe) - Italy
info@baltur.it

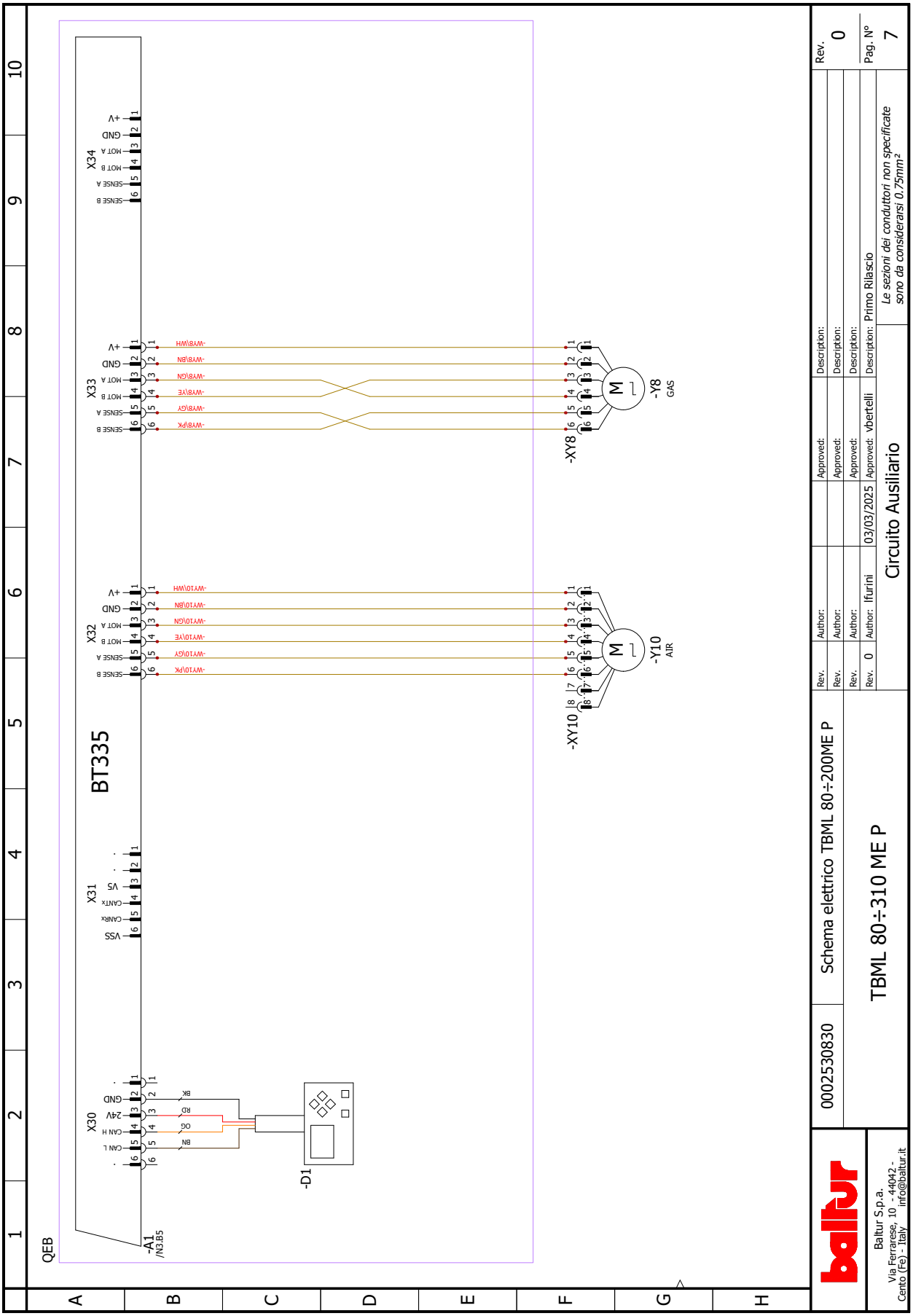
QEB
-A1
/N3.B5
X30
GND
24V
CAN H
CAN L
-D1
BN
OG
RD
BK
X31
VSS
CANRx
CANTx
VS
BT335
X32
SENSE B
SENSE A
MOT B
MOT A
GND
+V
-WV10\PK
-WV10\GY
-WV10\VE
-WV10\GN
-WV10\BN
-WV10\WH
-XY10
-Y10
AIR
X33
-WV8\PK
-WV8\GY
-WV8\VE
-WV8\GN
-WV8\BN
-WV8\WH
-XY8
-Y8
GAS
X34
Rev. 0
Author: lfurini
03/03/2025
Approved: vbertelli
Description: Primo Rilascio
Le sezioni dei conduttori non specificate sono da considerarsi 0.75mm²
Circuito Ausiliario
0002530830
Schema elettrico TBML 80÷200ME P
TBML 80÷310 ME P
Rev. 0
Pag. N° 7
Baltur S.p.a.
Via Ferrarese, 10 - 44042 - Cento (Fe) - Italy
info@baltur.it

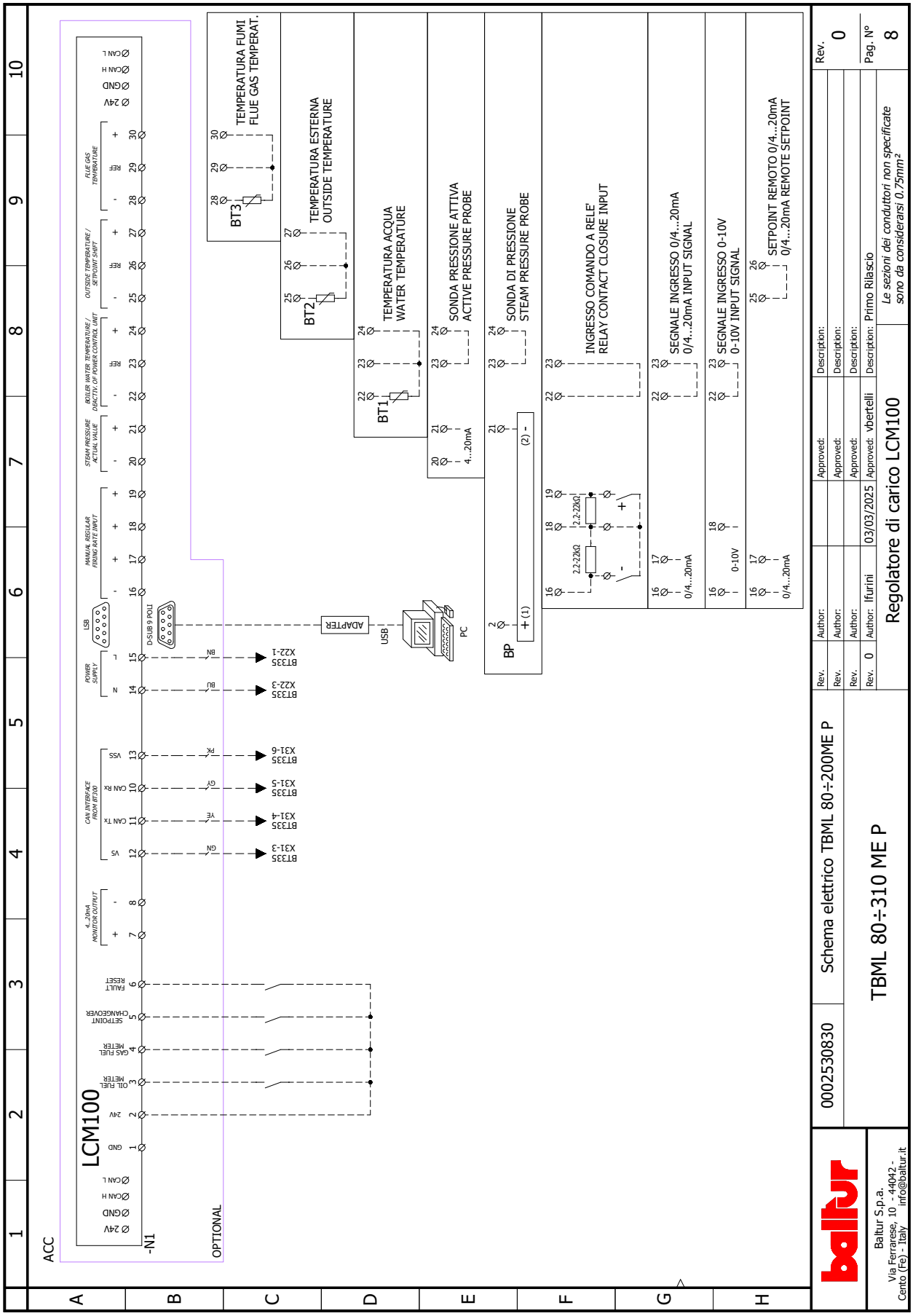
LCM100
-N1
OPTIONAL
ACC
TEMPERATURA FUMI
FLUE GAS TEMPERAT.
BT3
TEMPERATURA ESTERNA
OUTSIDE TEMPERATURE
BT2
TEMPERATURA ACQUA
WATER TEMPERATURE
BT1
SONDA PRESSIONE ATTIVA
ACTIVE PRESSURE PROBE
4...20mA
SONDA DI PRESSIONE
STEAM PRESSURE PROBE
BP
INGRESSO COMANDO A RELE'
RELAY CONTACT CLOSURE INPUT
2.2-22kΩ
SEGNALE INGRESSO 0/4...20mA
0/4...20mA INPUT SIGNAL
SEGNALE INGRESSO 0-10V
0-10V INPUT SIGNAL
0-10V
SETPOINT REMOTO 0/4...20mA
0/4...20mA REMOTE SETPOINT
ADAPTER
USB
PC
D-SUB 9 POLI
BT335
XZ2-1
XZ2-3
X31-6
X31-5
X31-4
X31-3
Schema elettrico TBML 80÷200ME P
TBML 80÷310 ME P
0002530830
Regolatore di carico LCM100
Author: lfurini
Approved: vbertelli
03/03/2025
Description: Primo Rilascio
Le sezioni dei conduttori non specificate sono da considerarsi 0.75mm²
Rev. 0
Pag. N° 8
Baltur S.p.a.
Via Ferrarese, 10 - 44042 - Cento (Fe) - Italy
info@baltur.it

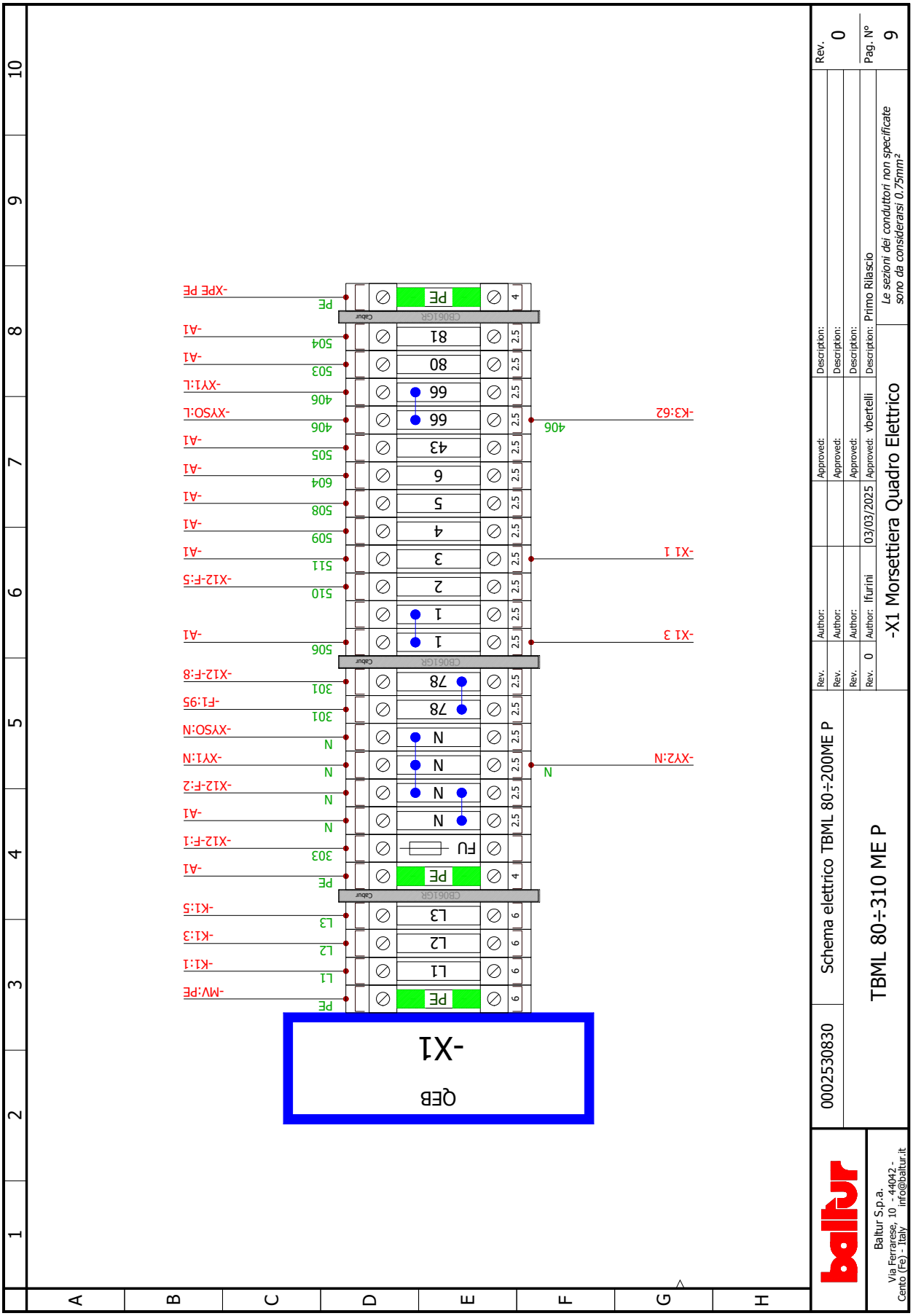
QEB
-X1
-MV:PE
-K1:1
-K1:3
-K1:5
-A1
-X12-F:1
-X12-F:2
-XY1:N
-XYSO:N
-F1:95
-X12-F:8
-X12-F:5
-XPE PE
-XY2:N
-X1 3
-X1 1
-K3:62
Schema elettrico TBML 80÷200ME P
TBML 80÷310 ME P
-X1 Morsettiera Quadro Elettrico
Le sezioni dei conduttori non specificate sono da considerarsi 0.75mm²
Author: lfurini
03/03/2025
Approved: vbertelli
Description: Primo Rilascio
Rev. 0
Pag. N° 9
0002530830
Baltur S.p.a.
Via Ferrarese, 10 - 44042 - Cento (Fe) - Italy
info@baltur.it

QEB SIN

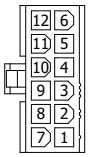

-X12-M

Pin	Equipot	Description	Destination	Cross-ref
1	1		-S1	/N3.E6
2	2		-S1	/N3.E6
3	3		-S1	/N3.D6
4	4		-S24	/N5.C9
5	5		-S24	/N5.D9
6	6		-S6	/N6.C3
7	7		-S6	/N6.D4
8	8		-S7	/N6.C8
9	9		-S7	/N6.D8
10				
11				
12				

QEB

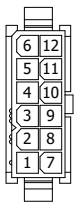

-X12-F

Pin	Equipot	Description	Destination	Cross-ref
1	303		-X1 FU	/N3.E6
2	N		-X1 N	/N3.E6
3	302		-F1:96	/N3.C6
4	507		-A1	/N5.C9
5	510		-X1 2	/N5.D9
6	607		-A1	/N6.B3
7	608		-A1	/N6.D4
8	301		-X1 78	/N6.B8
9	605		-A1	/N6.D8
10				
11				
12				

Rev. 0 | Pag. N° 10

Description: | Approved: | Author: | Rev.
Description: | Approved: | Author: | Rev.
Description: | Approved: | Author: | Rev.
Description: Primo Rilascio | Approved: vbertelli | Author: lfurini | 03/03/2025 | Rev. 0

Le sezioni dei conduttori non specificate sono da considerarsi 0.75mm²

Connettore 12 poli

Schema elettrico TBML 80÷200ME P

0002530830

TBML 80÷310 ME P

Baltur S.p.a.
Via Ferrarese, 10 - 44042 - Cento (Fe) - Italy
info@baltur.it

Pag. N° 1

Rev. 0

Schema elettrico TBML 260÷360 MEP
TBML 210÷310LX MEP

0002530840

50Hz

TBML 210LX MEP	
Alimentazione:	3 ~ 400V 50Hz
Alimentazione ausiliari:	1N ~ 230V 50Hz
Grado di protezione:	IP54
Corrente monofase:	1,05 A
Potenza monofase:	242 W
Corrente trifase:	10,2 A
Potenza trifase:	6,14 kW
-FU1 (A)	gG 25 A
-WS1 (mm²)	4
-WS2 (mm²)	2,5
-WS3 (mm²)	4
-WS4 (mm²)	-
Taratura termica F1	11,22 A
Collegamento MV	Y
Taratura termica F2	-
Collegamento MP	-

TBML 310LX MEP	
Alimentazione:	3 ~ 400V 50Hz
Alimentazione ausiliari:	1N ~ 230V 50Hz
Grado di protezione:	IP54
Corrente monofase:	1,05 A
Potenza monofase:	242 W
Corrente trifase:	13,7 A
Potenza trifase:	8,36 kW
-FU1 (A)	gG 32 A
-WS1 (mm²)	6
-WS2 (mm²)	2,5
-WS3 (mm²)	4
-WS4 (mm²)	-
Taratura termica F1	15,1 A
Collegamento MV	Y
Taratura termica F2	-
Collegamento MP	-

TBML 260MEP	
Alimentazione:	3 ~ 400V 50Hz
Alimentazione ausiliari:	1N ~ 230V 50Hz
Grado di protezione:	IP54
Corrente monofase:	1,05 A
Potenza monofase:	242 W
Corrente trifase:	10,2 A
Potenza trifase:	6,14 kW
-FU1 (A)	gG 25 A
-WS1 (mm²)	4
-WS2 (mm²)	2,5
-WS3 (mm²)	4
-WS4 (mm²)	-
Taratura termica F1	11,22 A
Collegamento MV	Y
Taratura termica F2	-
Collegamento MP	-

TBML 360MEP	
Alimentazione:	3 ~ 400V 50Hz
Alimentazione ausiliari:	1N ~ 230V 50Hz
Grado di protezione:	IP54
Corrente monofase:	1,05 A
Potenza monofase:	242 W
Corrente trifase:	13,7 A
Potenza trifase:	8,36 kW
-FU1 (A)	gG 32 A
-WS1 (mm²)	6
-WS2 (mm²)	2,5
-WS3 (mm²)	4
-WS4 (mm²)	-
Taratura termica F1	15,1 A
Collegamento MV	Y
Taratura termica F2	-
Collegamento MP	-

IEC	*ITALIANO*	*ENGLISH*
GNYE	Verde-Giallo	Green-Yellow
BU	Azzurro 230VCA	Light Blue 230VAC
	Blu 24VCC	Blue 24VDC
BN	Marrone	Brown
BK	Nero	Black
GY	Grigio	Grey
GN	Verde	Green
YE	Giallo	Yellow
RD	Rosso	Red
WH	Bianco	White
PK	Rosa	Pink
OG	Arancio	Orange

Baltur S.p.a.
Via Ferrarese, 10 - 44042 - Cento (Fe) - Italy
info@baltur.it

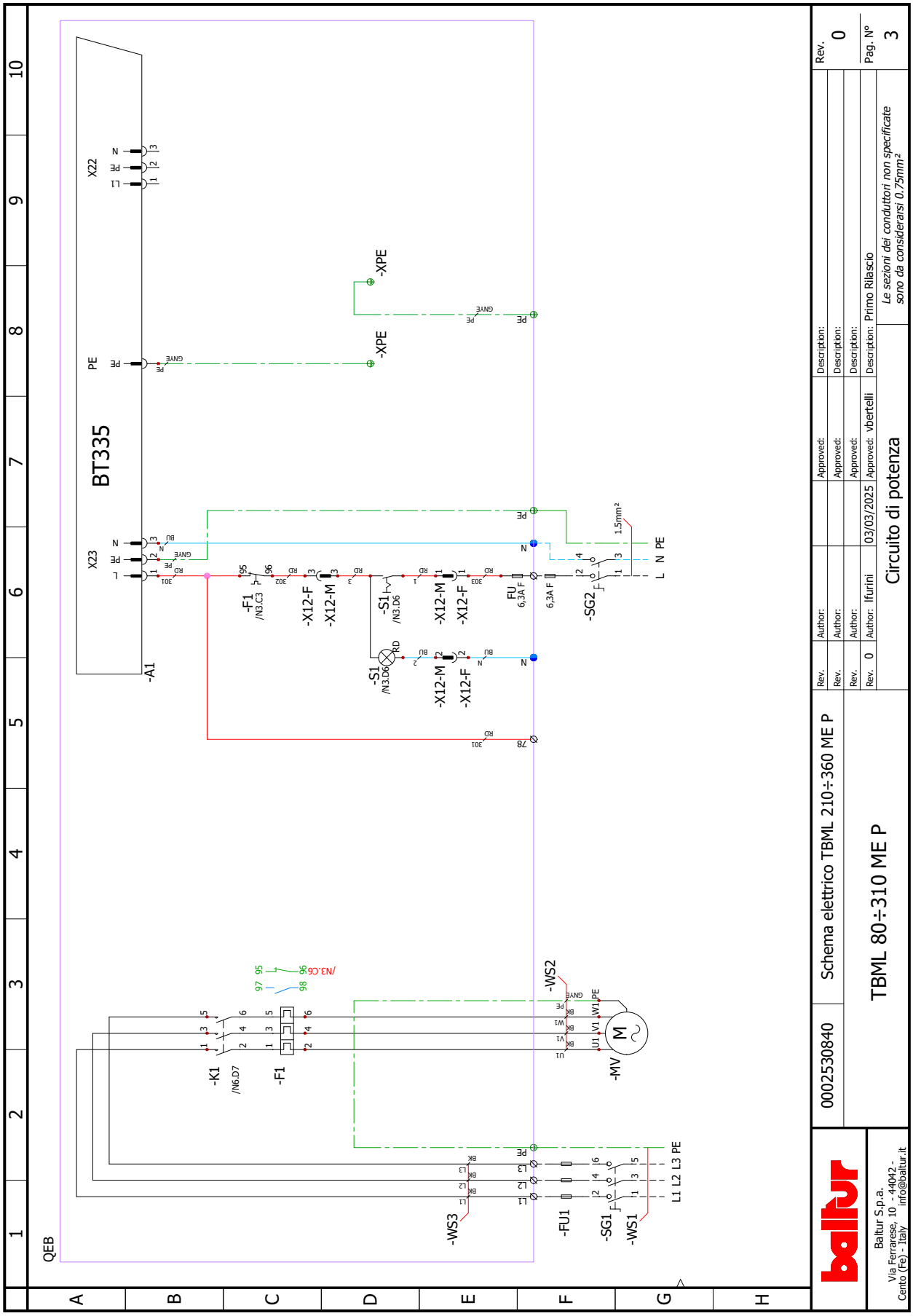
QEB
BT335
-A1
X23
X22
-F1
/N3.C3
-X12-F
-X12-M
-S1
/N3.D6
FU
6,3A F
-SG2
-XPE
-K1
/N6.D7
-F1
/N3.C6
-MV
-WS2
-WS3
-FU1
-SG1
-WS1
L1 L2 L3 PE
L N PE
1.5mm²
0002530840
Schema elettrico TBML 210÷360 ME P
TBML 80÷310 ME P
Author: lfurini
Approved: vbertelli
03/03/2025
Circuito di potenza
Description: Primo Rilascio
Le sezioni dei conduttori non specificate sono da considerarsi 0.75mm²
Rev. 0
Pag. N° 3
Baltur S.p.a.
Via Ferrarese, 10 - 44042 - Cento (Fe) - Italy
info@baltur.it

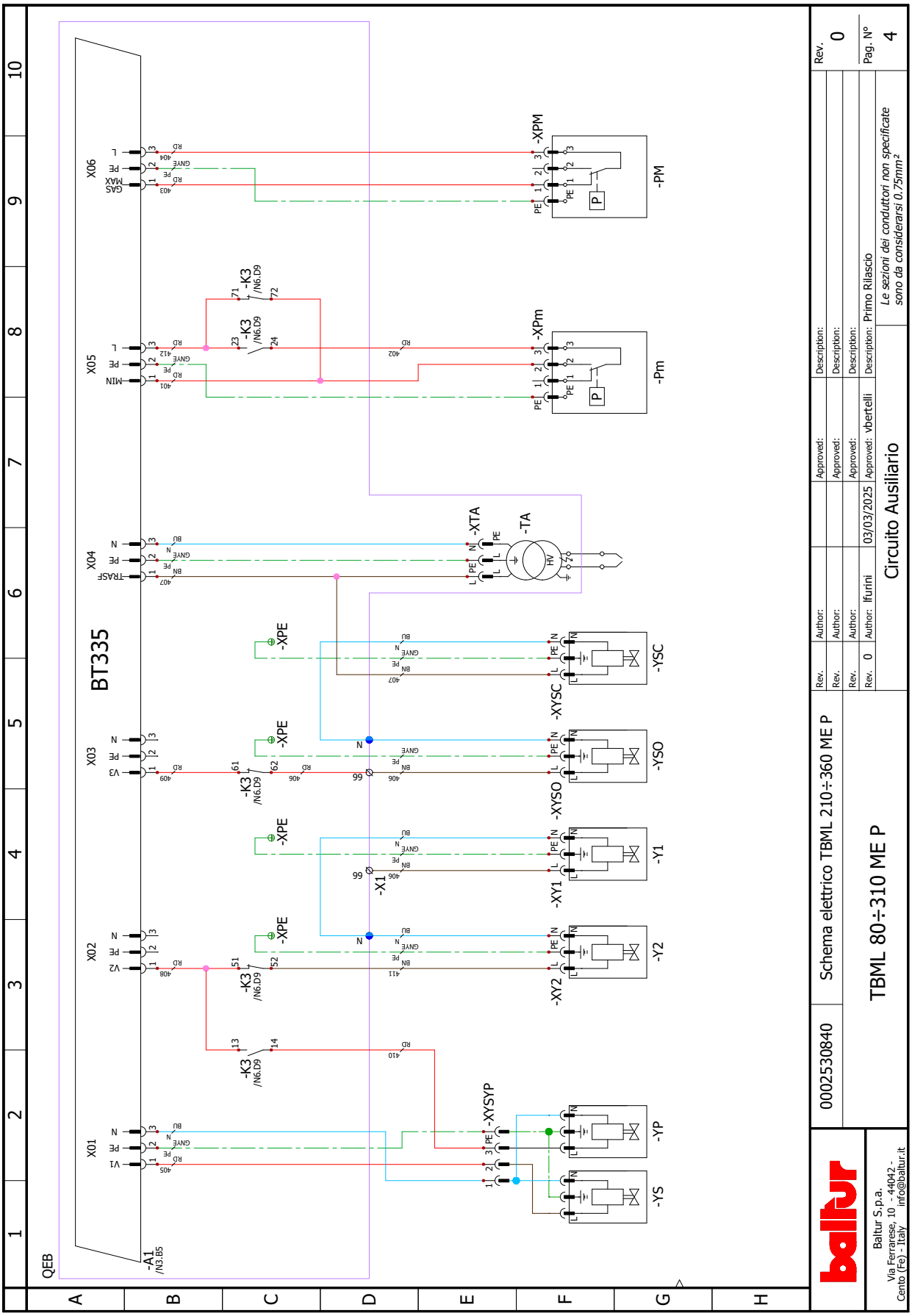
BT335
QEB
-A1
/N3.B5
X01
X02
X03
X04
X05
X06
-K3
/N6.D9
-XPE
-X1
-XYSYP
-XY1
-XY2
-XYSO
-XYSC
-XTA
-TA
-XPm
-XPM
-YP
-YS
-Y2
-Y1
-YSO
-YSC
-Pm
-PM
Rev. 0
Author: lfurini
03/03/2025
Approved: vbertelli
Description: Primo Rilascio
Le sezioni dei conduttori non specificate sono da considerarsi 0.75mm²
Circuito Ausiliario
0002530840
Schema elettrico TBML 210÷360 ME P
TBML 80÷310 ME P
Pag. N° 4
Baltur S.p.a.
Via Ferrarese, 10 - 44042 - Cento (Fe) - Italy
info@baltur.it

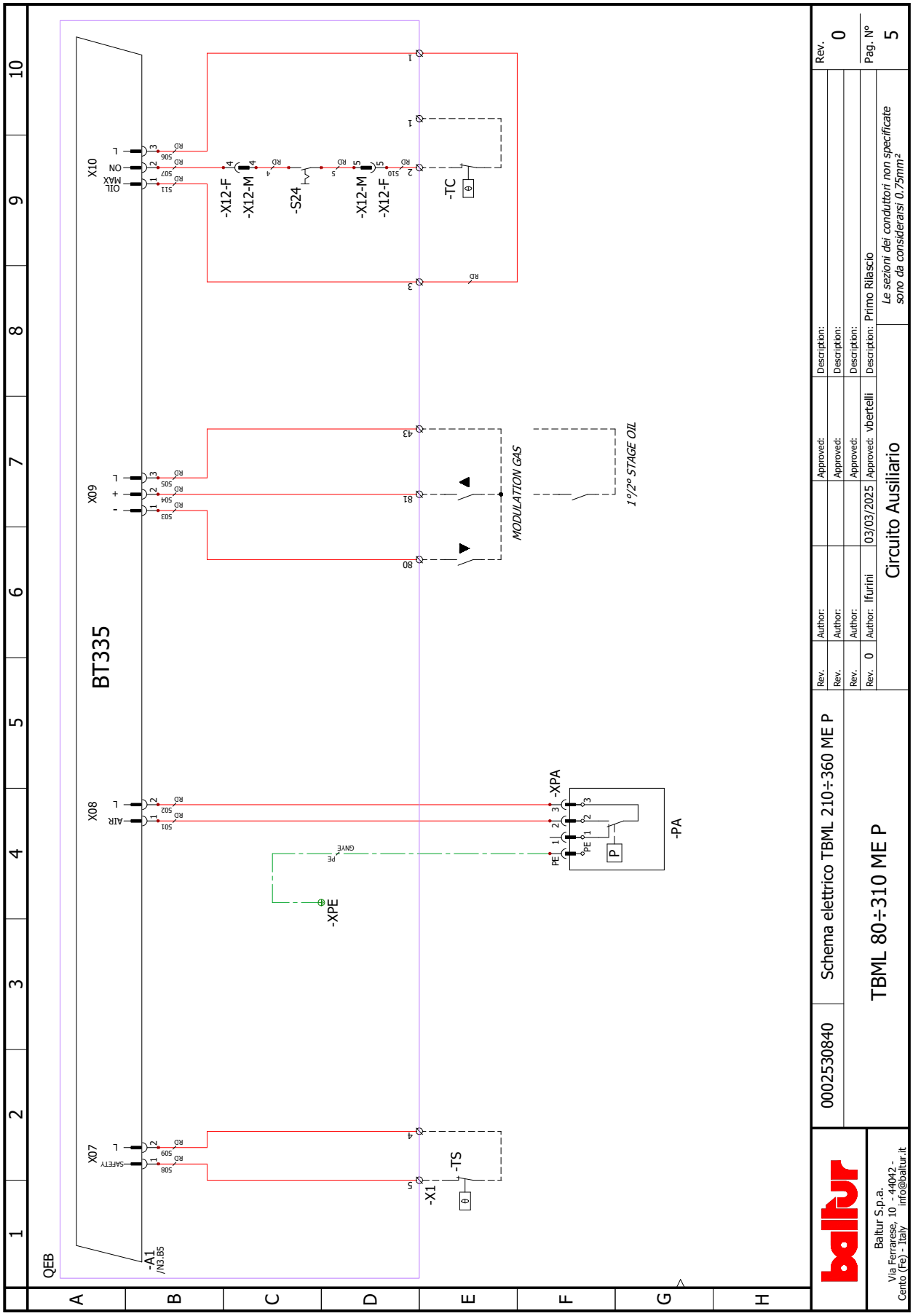
BT335
QEB
-A1
/N3.B5
X07
SAFETY
X08
AIR
X09
X10
OIL MAX
ON
-X1
-TS
-XPE
-XPA
-PA
-X12-F
-X12-M
-S24
-X12-M
-X12-F
-TC
MODULATION GAS
1°/2° STAGE OIL
Rev. 0
Pag. N° 5
Schema elettrico TBML 210÷360 ME P
TBML 80÷310 ME P
0002530840
Author: lfurini
03/03/2025
Approved: vbertelli
Circuito Ausiliario
Primo Rilascio
Le sezioni dei conduttori non specificate sono da considerarsi 0.75mm²
Baltur S.p.a.
Via Ferrarese, 10 - 44042 - Cento (Fe) - Italy
info@baltur.it

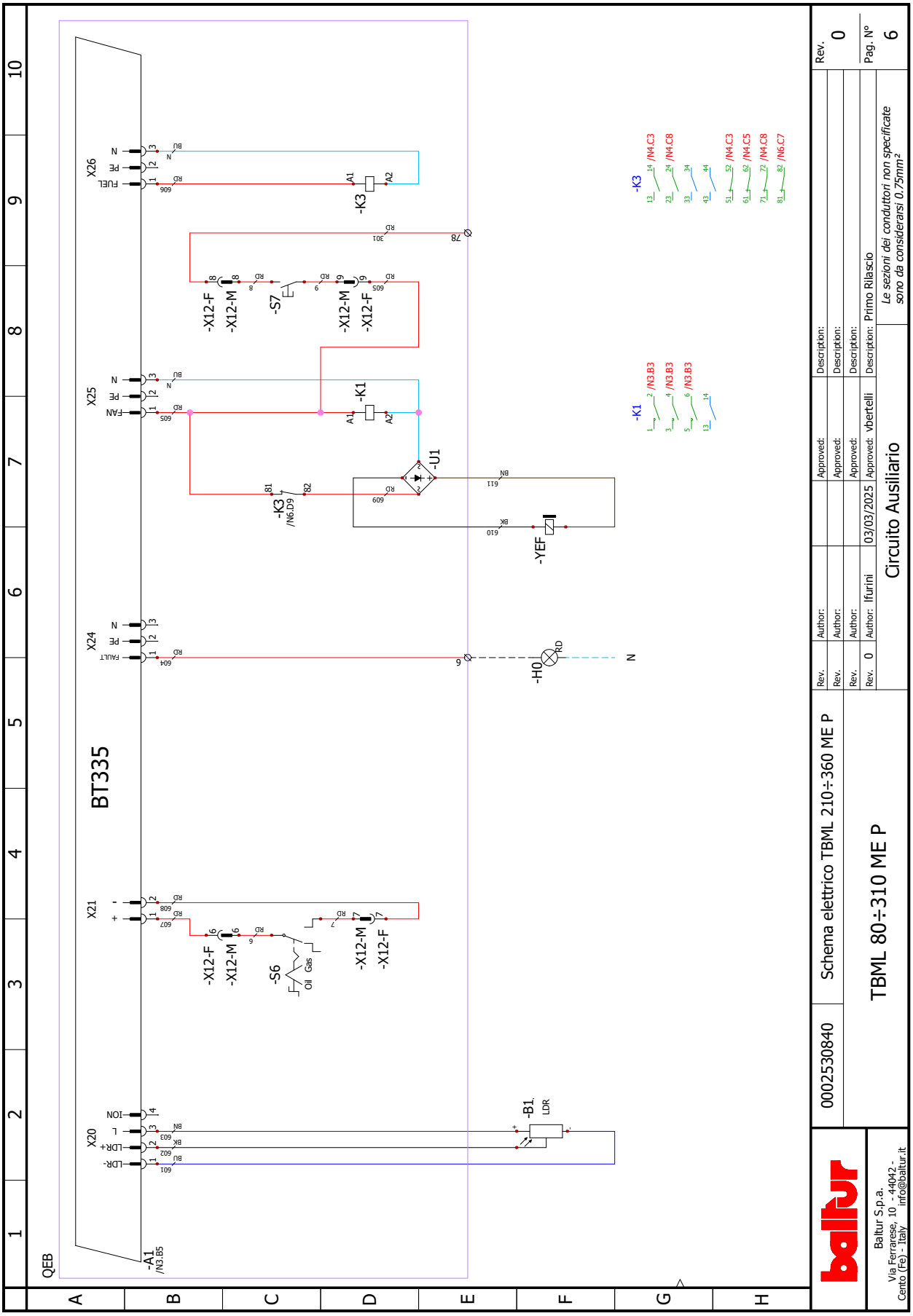
BT335
X20
X21
X24
X25
X26
-A1
/N3.B5
-B1
LDR
-S6
Oil
Gas
-X12-F
-X12-M
-S7
-K3
-K1
-U1
-YEF
-H0
-K3
/N6.D9
-K3
/N14.C3
/N4.C8
/N4.C3
/N4.C5
/N4.C8
/N6.C7
-K1
/N3.B3
/N3.B3
/N3.B3
QEB
Rev. 0
Author: lfurini
03/03/2025
Approved: vbertelli
Description: Primo Rilascio
Le sezioni dei conduttori non specificate sono da considerarsi 0.75mm²
Circuito Ausiliario
0002530840
Schema elettrico TBML 210÷360 ME P
TBML 80÷310 ME P
Pag. N° 6
Baltur S.p.a.
Via Ferrarese, 10 - 44042 - Cento (Fe) - Italy
info@baltur.it

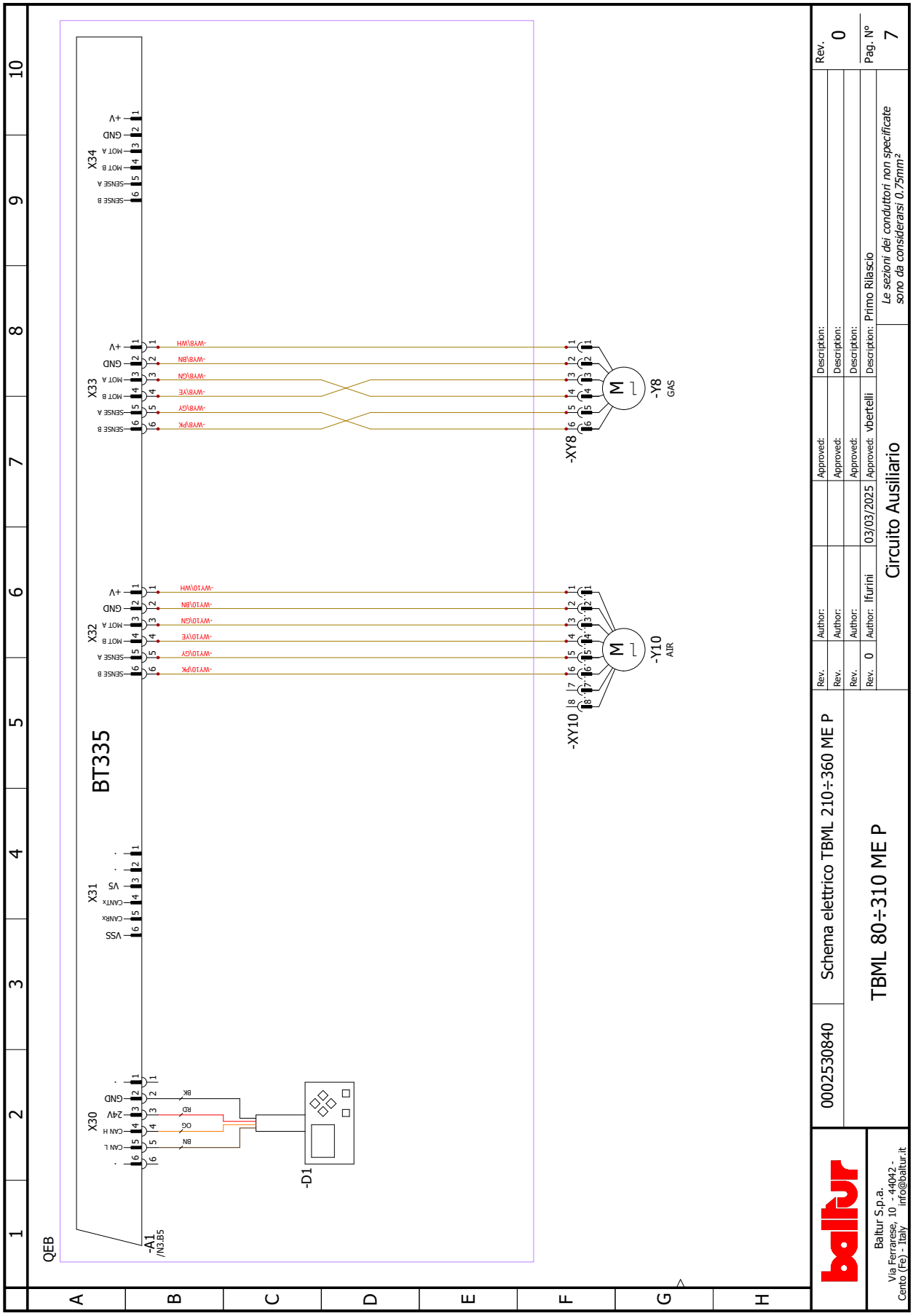
BT335
X30
X31
X32
X33
X34
-A1
/N3.B5
-D1
-XY8
-XY10
-Y8
GAS
-Y10
AIR
QEB
0002530840
Schema elettrico TBML 210÷360 ME P
TBML 80÷310 ME P
Author: lfurini
Approved: vbertelli
03/03/2025
Description: Primo Rilascio
Circuito Ausiliario
Le sezioni dei conduttori non specificate sono da considerarsi 0.75mm²
Rev. 0
Pag. N° 7
Baltur S.p.a.
Via Ferrarese, 10 - 44042 - Cento (Fe) - Italy
info@baltur.it

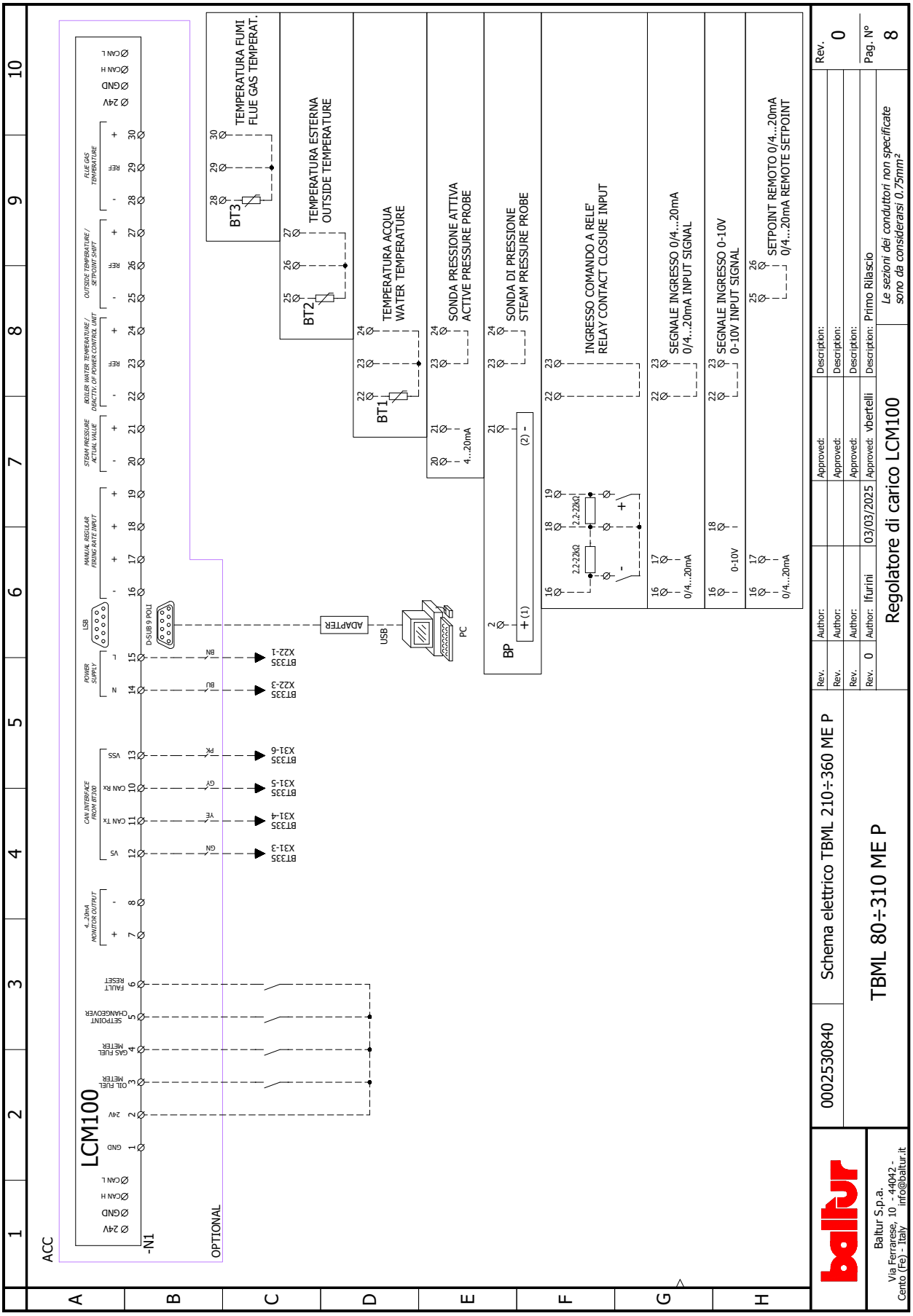
LCM100
-N1
OPTIONAL
ACC
POWER SUPPLY
USB
MANUAL REGULAR FIRING RATE INPUT
STEAM PRESSURE ACTUAL VALUE
BOILER WATER TEMPERATURE / DIRECTIV. OF POWER CONTROL UNIT
OUTSIDE TEMPERATURE / SETPOINT SHIFT
FLUE GAS TEMPERATURE
CAN INTERFACE FROM BT330
4...20mA MONITOR OUTPUT
FAULT RESET
SETPOINT CHANGEOVER
GAS FUEL METER
OIL FUEL METER
D-SUB 9 POLI
ADAPTER
PC
BP
BT1
BT2
BT3
TEMPERATURA FUMI
FLUE GAS TEMPERAT.
TEMPERATURA ESTERNA
OUTSIDE TEMPERATURE
TEMPERATURA ACQUA
WATER TEMPERATURE
SONDA PRESSIONE ATTIVA
ACTIVE PRESSURE PROBE
SONDA DI PRESSIONE
STEAM PRESSURE PROBE
INGRESSO COMANDO A RELE'
RELAY CONTACT CLOSURE INPUT
SEGNALE INGRESSO 0/4...20mA
0/4...20mA INPUT SIGNAL
SEGNALE INGRESSO 0-10V
0-10V INPUT SIGNAL
SETPOINT REMOTO 0/4...20mA
0/4...20mA REMOTE SETPOINT
Schema elettrico TBML 210÷360 ME P
TBML 80÷310 ME P
Regolatore di carico LCM100
0002530840
Author: lfurini
03/03/2025
Approved: vbertelli
Description: Primo Rilascio
Le sezioni dei conduttori non specificate sono da considerarsi 0.75mm²
Rev. 0
Pag. N° 8
Baltur S.p.a.
Via Ferrarese, 10 - 44042 - Cento (Fe) - Italy info@baltur.it

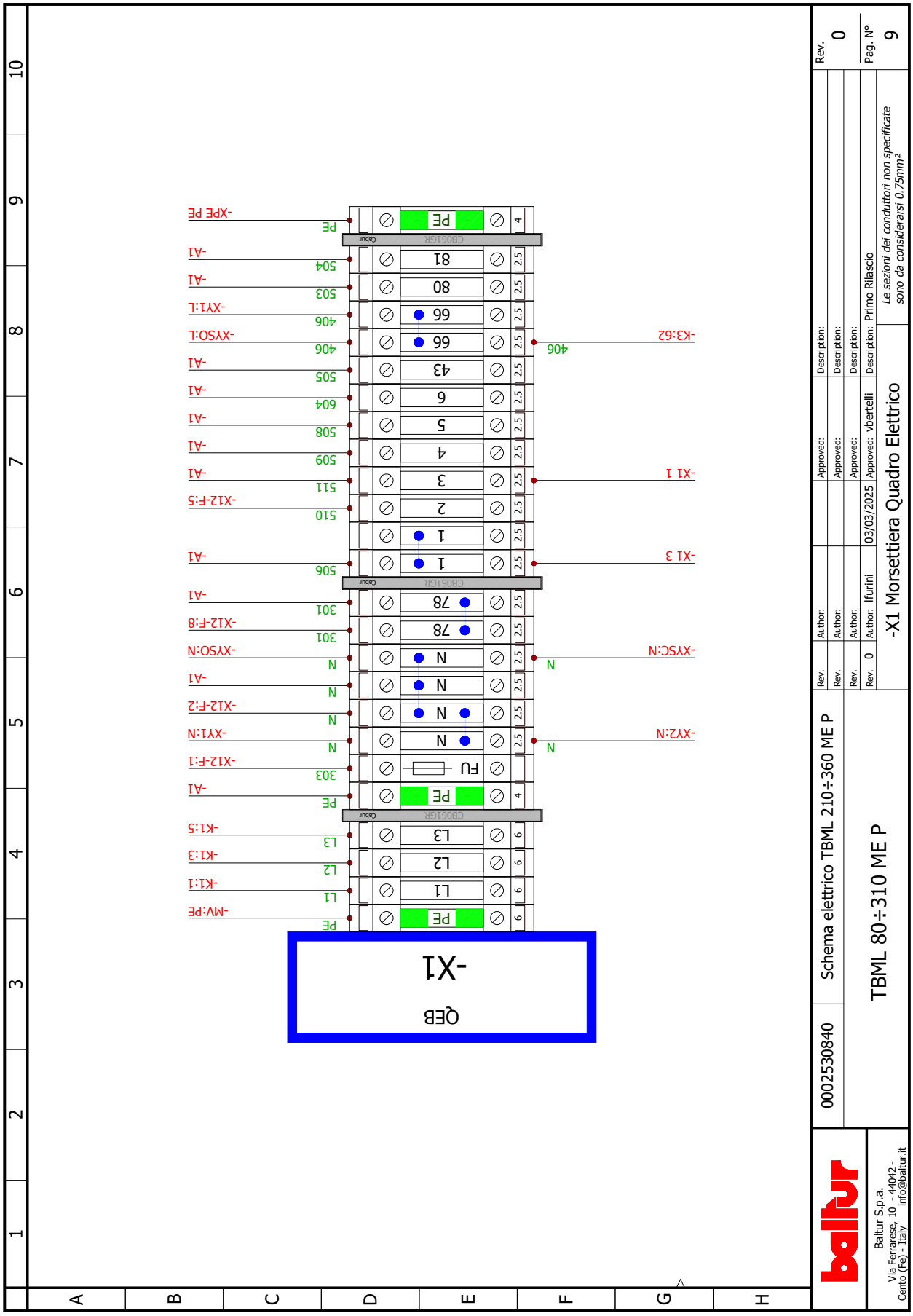
QEB
-X1
-MV:PE
-K1:1
-K1:3
-K1:5
-XY2:N
-XYSC:N
-X1 3
-X1 1
-K3:62
-XPE PE
0002530840
Schema elettrico TBML 210÷360 ME P
TBML 80÷310 ME P
-X1 Morsettiera Quadro Elettrico
Author: lfurini
03/03/2025
Approved: vbertelli
Description: Primo Rilascio
Le sezioni dei conduttori non specificate sono da considerarsi 0.75mm²
Rev. 0
Pag. N° 9
Baltur S.p.a.
Via Ferrarese, 10 - 44042 - Cento (Fe) - Italy
info@baltur.it

QEB SIN

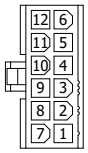

-X12-M

Pin	Equipot	Description	Destination	Cross-ref
1	1		-S1	/N3.E6
2	2		-S1	/N3.E6
3	3		-S1	/N3.D6
4	4		-S24	/N5.C9
5	5		-S24	/N5.D9
6	6		-S6	/N6.C3
7	7		-S6	/N6.D4
8	8		-S7	/N6.C8
9	9		-S7	/N6.D8
10				
11				
12				

QEB

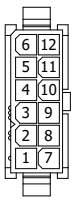

-X12-F

Pin	Equipot	Description	Destination	Cross-ref
1	303		-X1 FU	/N3.E6
2	N		-X1 N	/N3.E6
3	302		-F1:96	/N3.C6
4	507		-A1	/N5.C9
5	510		-X1 2	/N5.D9
6	607		-A1	/N6.B3
7	608		-A1	/N6.D4
8	301		-X1 78	/N6.B8
9	605		-K1:A1	/N6.D8
10				
11				
12				

Rev. 0 | Author: lfurini | 03/03/2025 | Approved: vbertelli | Description: Primo Rilascio

Rev. | Author: | Approved: | Description:

Rev. | Author: | Approved: | Description:

Rev. 0 | Pag. N° 10

Le sezioni dei conduttori non specificate sono da considerarsi 0.75mm²

Connettore 12 poli

0002530840

Schema elettrico TBML 210÷360 ME P

TBML 80÷310 ME P

baltur
Baltur S.p.a.
Via Ferrarese, 10 - 44042 - Cento (Fe) - Italy info@baltur.it

A1	БЛОК УПРАВЛЕНИЯ
B1	ДАТЧИК ПЛАМЕНИ
BP	ДАТЧИК ДАВЛЕНИЯ
BT1	ДАТЧИК ТЕМПЕРАТУРЫ ВОДЫ
BT2	ДАТЧИК НАРУЖНОЙ ТЕМПЕРАТУРЫ
BT3	ДАТЧИК ТЕМПЕРАТУРЫ ДЫМОВЫХ ГАЗОВ
D1	ДИСПЛЕЙ
F1	ТЕРМОРЕЛЕ
FU1÷4	ПРЕДОХРАНИТЕЛИ
H0	ВНЕШНИЙ ИНДИКАТОР БЛОКИРОВКИ
K3-3.1-3.2	РЕЛЕ СМЕНЫ ВИДА ТОПЛИВА
I1	ВХОД С УПРАВЛЕНИЕМ ОТ РЕЛЕ
I2	ВХОД УПРАВЛЕНИЯ 0/4 - 20 мА
I3	ВХОД УПРАВЛЕНИЯ 0 - 10 В
MV	МОТОР ВЕНТИЛЯТОРА
N1	ЭЛЕКТРОННЫЙ РЕГУЛЯТОР
PA	РЕЛЕ ДАВЛЕНИЯ ВОЗДУХА
Pm	РЕЛЕ МИНИМАЛЬНОГО ДАВЛЕНИЯ
PM	РЕЛЕ МАКСИМАЛЬНОГО ДАВЛЕНИЯ
S1	ВЫКЛЮЧАТЕЛЬ ON / OFF
S6	ПЕРЕКЛЮЧАТЕЛЬ ТОПЛИВА
S7	КНОПКА ЗАПРАВКИ СИСТЕМЫ
S24	ВЫКЛЮЧАТЕЛЬ ВКЛЮЧЕН-ВЫКЛЮЧЕН
SG1/2...	ОБЩИЙ СЕКЦИОННЫЙ ВЫКЛЮЧАТЕЛЬ НАГРУЗКИ
TA	ТРАНСФОРМАТОР РОЗЖИГА
TC	ТЕРМОСТАТ КОТЛА
TS	ТЕРМОСТАТ БЕЗОПАСНОСТИ
U1	ПЕРЕМЫЧКА ВЫПРЯМИТЕЛЯ
X1	КЛЕММНАЯ ПАНЕЛЬ ЭЛЕКТРИЧЕСКОГО ЩИТА
Y1/Y2	ЭЛЕКТРОМАГНИТНЫЕ КЛАПАНЫ 1-Й/2-Й СТУПЕНЕЙ
Y8	СЕРВОПРИВОД ДЛЯ ГАЗА
Y10	СЕРВОДВИГАТЕЛЬ ВОЗДУХА
YEF	ЭЛЕКТРОСЦЕПЛЕНИЕ
YP	ГЛАВНЫЙ ЭЛЕКТРОМАГНИТНЫЙ КЛАПАН ПРИРОДНОГО ГАЗА
YS	СОЛЕНОИДНЫЙ КЛАПАН ПРЕДОХРАНИТЕЛЬНОГО ГАЗА
YSC	ЭЛЕКТРОМАГНИТНЫЙ КЛАПАН РАЗГРУЗКИ ЖИДКОГО ТОПЛИВА
YSO	ПРЕДОХРАНИТЕЛЬНЫЙ ЭЛЕКТРОМАГНИТНЫЙ КЛАПАН ЖИДКОГО ТОПЛИВА

Energy for People

BALTUR S.P.A.
Via Ferrarese, 10
44042 Cento (Fe) - Italy

Tel. +39 051-6843711
Fax. +39 051-6857527/28
www.baltur.it
info@baltur.it

Bu katalog, sadece bilgilendirme amaçlıdır. Üretici firma, bu nedenle, teknik verileri ve içeriğinde aktarılan diğer bilgileri değiştirme hakkını saklı tutar.
Данный каталог носит исключительно ознакомительный характер. Следовательно, изготовитель оставляет за собой все права на внесение изменений в технические данные и другие приведенные здесь характеристики.